GEMPO®

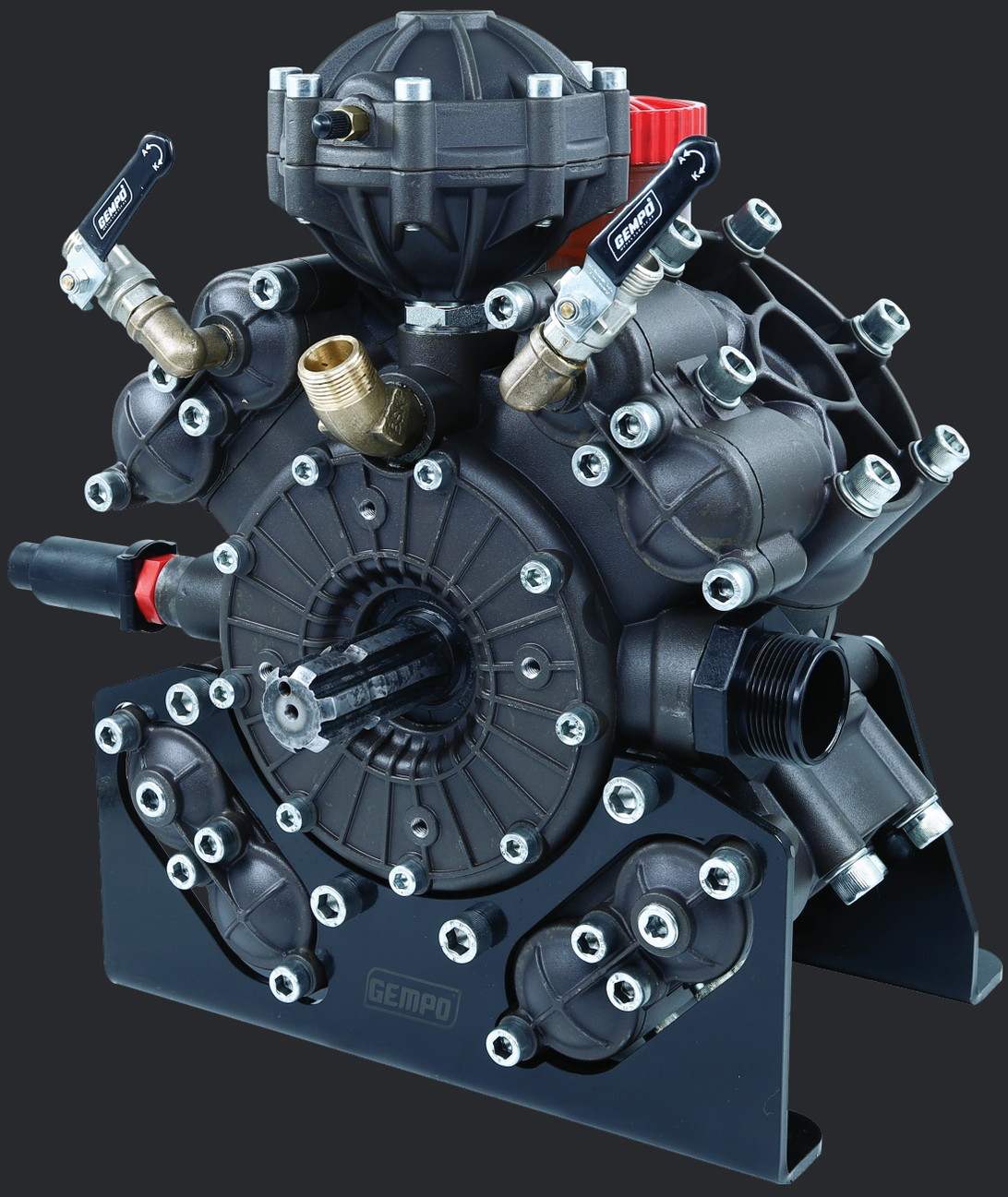

Daha İyi Daha Güçlü

www.**gempo**.com.tr

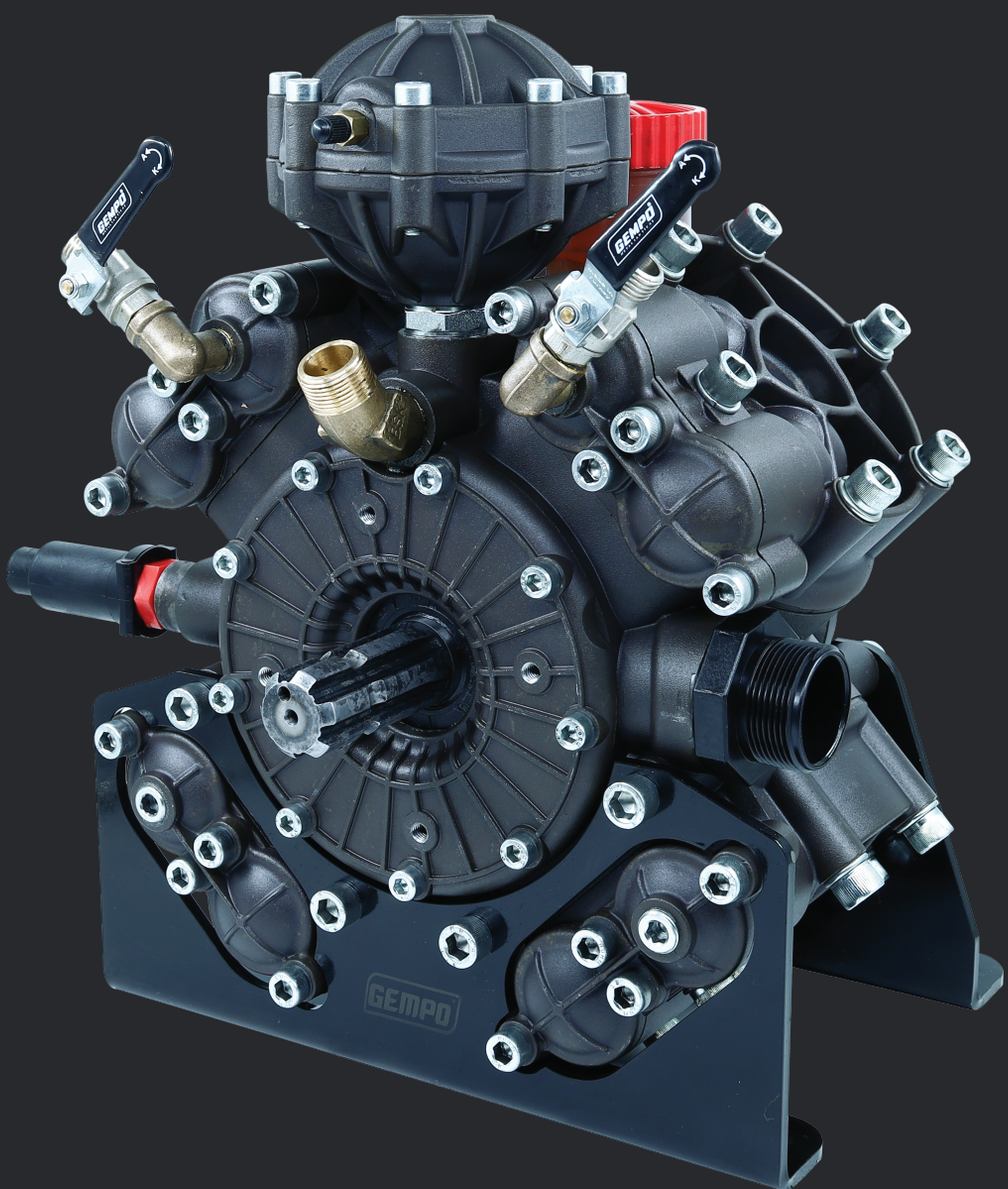
GEMPO
GEMPO
GEMPO

NİTELİKLİ DENEYİM

YÜKSEK TEKNOLOJİ



GEMPO®



DAHA İYİ
DAHA GÜÇLÜ

Sektörümüzün en iyi ve en güçlü ürünlerini üretmekle kalmıyor,
her geçen gün daha iyi ve daha güçlüsünü yine biz üretiyoruz!

HAKKIMIZDA

GEMPO METAL SANAYİ TİCARET A.Ş.

HAKKIMIZDA

Gempo Metal Sanayi Tic. A.Ş. olarak tarım sektöründe kazandığımız nitelikli deneyimi, en başarılı şekilde tüm paydaşlarımıza sunmaktayız. 2005 yılında başladığımız üretim yolculuğumuzda, tarım sektöründe yedek parça üretimiyle hizmet vermekteyiz. Gempo Metal olarak, AR-GE projelerine verdiğimiz önemle, kısa bir süre içinde birçok ürün geliştirerek sektörümüzün saygın şirketleri arasına adımızı yazdırdık.

Günümüzde sektörümüzün talepleri doğrultusunda; yedek parça, ilaçlama pompaları, plastik grubu ve kalıp imalatı ihtiyaçlarını karşılamaktayız. Ayrıca vizyonumuzu genişleterek yakın dönemde attığımız adımlarla, yönümüzü dünya pazarına çevirdik. Dünya tarımcılık pazarını hedef belirledik ve çeşitli ürün ve ürün gruplarımızı yurtdışı pazarına sunduk.

2005 yılından bu yana yaptığımız tüm çalışmalarla kendimizi sürekli olarak geliştirerek, her zaman en iyi ve en kaliteli üretimle, teknolojik altyapı ile gelişimi her alana entegre ederek ilerlemeyi kendimize misyon edindik.

VİZYON

İnsanlığın en temel ihtiyaçlarından olan beslenme ihtiyacını karşılayan ana unsur kuşkusuz ki gıda ürünleridir. Dolayısıyla dünya var oldukça gıda üretimi olacak ve her geçen gün daha verimli bir şekilde artacaktır. Bununla birlikte artan dünya nüfusu için gıda sektörünün özellikle tarım ürünleri üretim sektörünün profesyonel olması zorunluluktur.

Gempo Metal Sanayi Tic. A.Ş. olarak biz de bu önemli üretim zincirindeki yerimizi alarak daha iyi ne yapabiliriz düşüncesiyle her geçen gün üretim potansiyelimizi ve kalitemizi artırarak çalışmaktayız. Ülkemizin her yerine hizmet sunmakla birlikte uluslararası pazara da hizmet sunmakta ve birçok ülkeye ürün göndermekteyiz. Buna bağlı olarak ulusal bir marka olduğumuz kadar uluslararası bir tarım markası olmayı hedeflemekteyiz.

MİSYON

Tarım sektörünün önemli bir kısmı olan bitki koruma aşamasında aktif rol almaktayız. Tarım ürünlerinin bakımının ve korumasının en iyi şekilde yapılabilmesi için tarımsal ilaçlama teknolojileri üzerine faaliyet göstermekteyiz. Pülverizatör pompaları, yedek parçaları, takımları ve plastik aksamları üreterek sektöre destek sunmaktayız.

Gelişmiş Teknoloji, Yüksek Potansiyel

2005 yılından günümüze dek başarıyla sürdürdüğümüz faaliyetlerimiz sayesinde, her geçen gün üretim hacmimizi teknolojiyle artırarak global pazara açıldık. Sektörümüzde edindiğimiz deneyim ile tüm paydaşlarımızın ihtiyaçlarını en doğru hamlelerle saptadık, en başarılı çözümleri sunduk.

Aldığımız memnuniyet geri dönüşleri ile ilerlemeye devam ettik ve Gempo adını dünyanın dört bir yanına duyurmayı başardık. Yolumuza azimle devam ederken, başarıyı kendimize misyon edindik.

16
Sektörde 16 Yıl




GEMPO®
METAL SANAYİ TİC. A.Ş
www.gempo.com.tr


GEMPO
METAL SANAYİ TİC.



kaliteli ve güçlü üretim







Kaliteli Malzeme

Kurulduğumuz günden bugüne dek hedefimizi daima global pazarda var olmak üzerine şekillendirdik. Uluslararası pazara açıldığımız andan itibaren ülkemizi başarıyla temsil eden bir marka olmayı başardık.

Güçlü Üretim

Uzun yıllar boyu kullanım ömrü ve dayanıklı üretim ile geri dönüşleri önemsiyor ve bu doğrultuda ilerliyoruz. Daha iyi ve daha güçlü üretim misyonumuz ile yenilik ve kaliteye öncelik veriyoruz.

Uzman Deneyimi

Üretim gruplarında geniş ürün ve hizmet skalasıyla tarım sektöründe karşılaşılan sorunların çözümlerinde ve iyileştirmelerinde aktif rol oynamaktayız. Giderek büyüyen bir şirket olarak sahip olduğumuz yüksek potansiyel ile üstün vizyon ile adımızdan söz ettiriyoruz.

Teknolojiyi Referans Alıyoruz

2005 yılından günümüze dek başarıyla sürdürdüğümüz faaliyetlerimiz sayesinde, her geçen gün üretim hacmimizi teknolojiyle artırarak global pazara açıldık. Sektörümüzde edindiğimiz deneyim ile tüm paydaşlarımızın ihtiyaçlarını en doğru hamlelerle saptadık, en başarılı çözümleri sunduk.

Aldığımız memnuniyet geri dönüşleri ile ilerlemeye devam ettik ve Gempo adını dünyanın dört bir yanına duyurmayı başardık. Yolumuza azimle devam ederken, başarıyı kendimize misyon edindik.

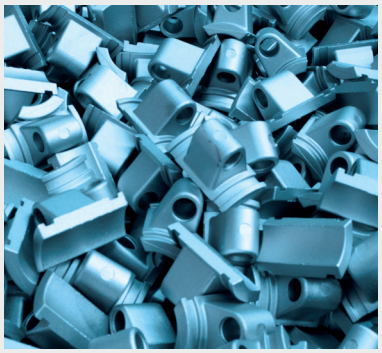





Uzman ve Deneyimli Kadromuzla Her Detayı Düşünüyoruz!

Tüm süreçleri takip ediyor, analiz ediyor ve minimum hata ile yüksek kalitede üretimden ödün vermiyoruz.



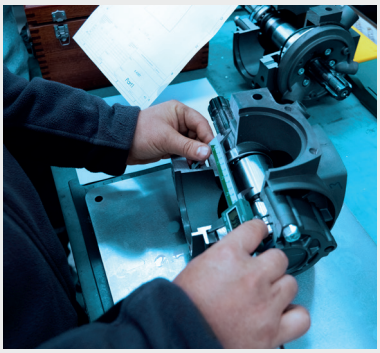

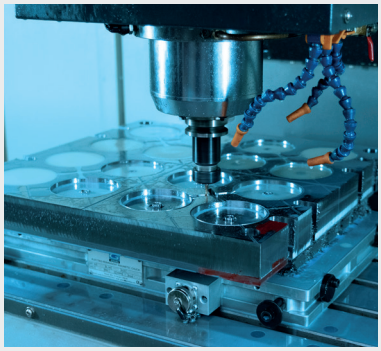

Üretiyoruz,

Tarım ürünlerinin bakımı ve tarım bitkilerinin korunmasını temel amacımız olarak görüyoruz.

Geliştiriyoruz,

Kaliteli hammaddeler kullanıyor ve yüksek teknolojiden faydalanıyoruz.

Çözüm Buluyoruz.

Tüm taleplerinize yanıt veriyor ve geri dönüşlerinizi önemsiyoruz

İÇİNDEKİLER

14 İLAÇLAMA POMPALARI

50 REGÜLATÖR

56 PLASTİK PARÇALAR

108 METAL PARÇALAR

111 GEMMIX MIXERLER

İLAÇLAMA POMPALARI

GEMPO®

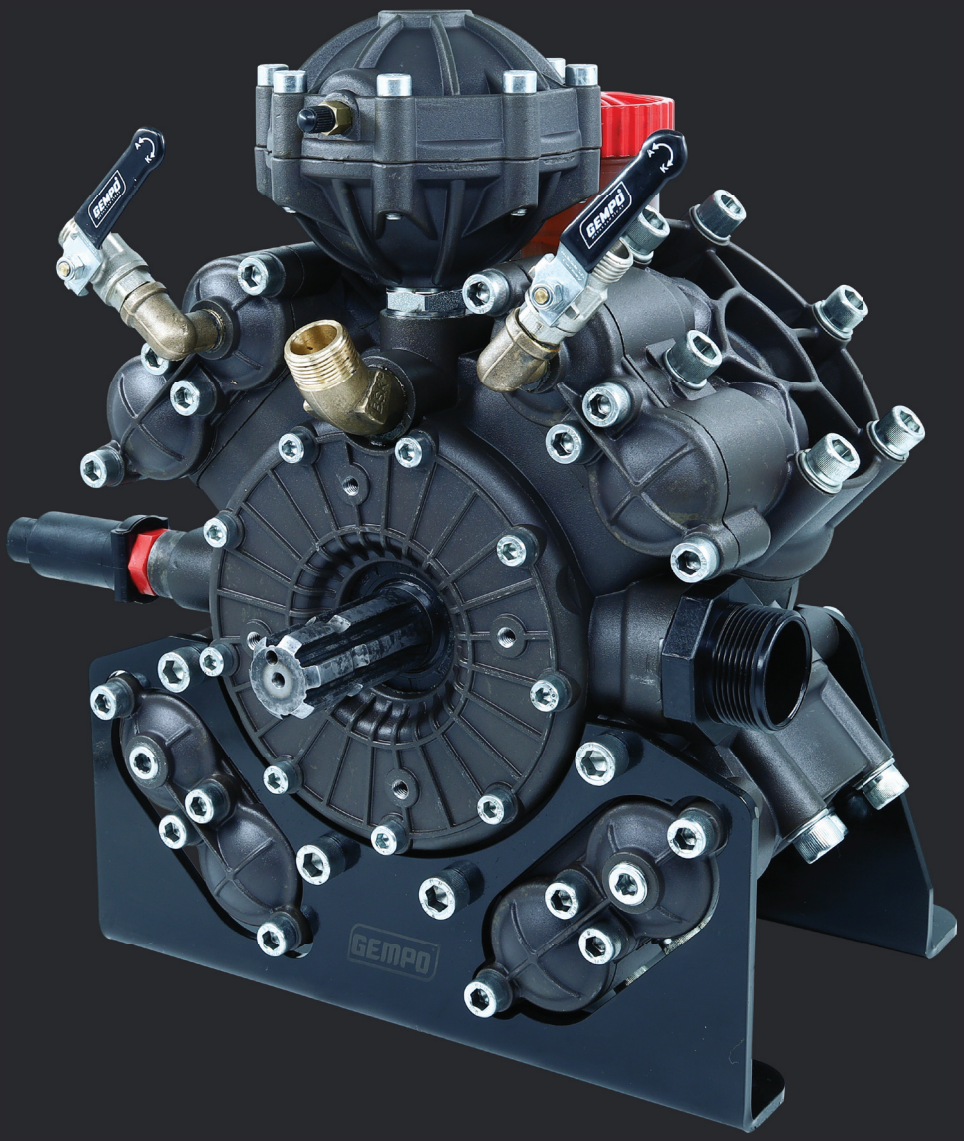

4160/A-T

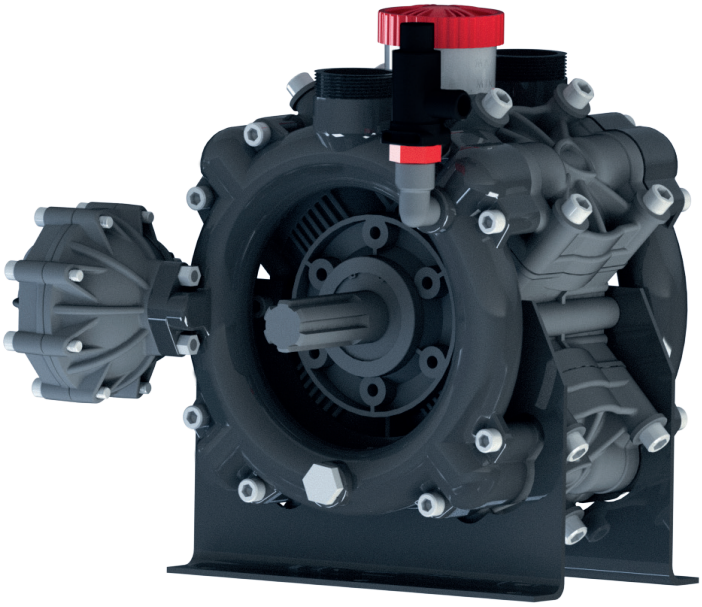



KOD: GEMPO4180/A-B

4 MEMBRANLI POMPA

GEMPO 4180/A-B MODEL

Debi (lt/dak.):	180 L
Devir (d/dak.):	550
Güç (hp/kw.):	14 kw
Piston Adedi:	4
Maximum Basınç / Bar:	20 Bar

Kullanılan Yağ Cinsi:	20w50
Yağ Kapasitesi L.	1,5 L
Ölçüler ExBxYcm:	38x43x46 cm
Ağırlık kg:	28 kg

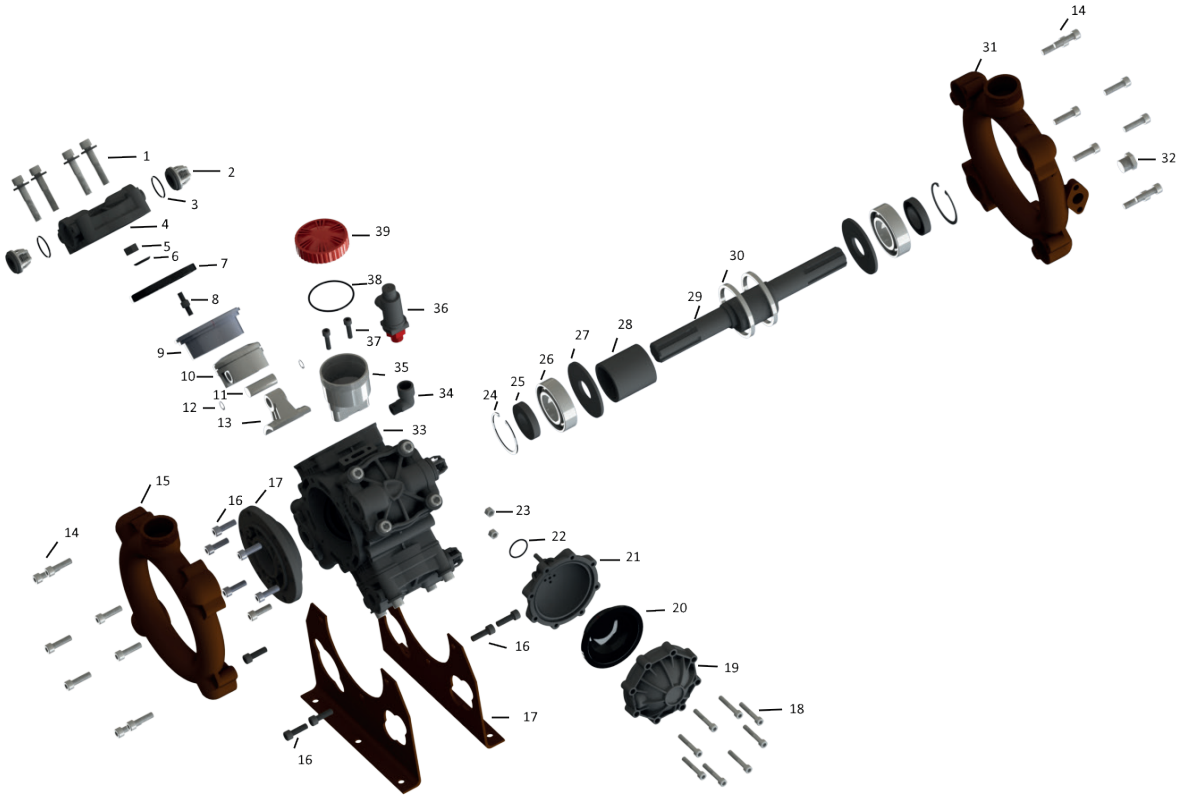

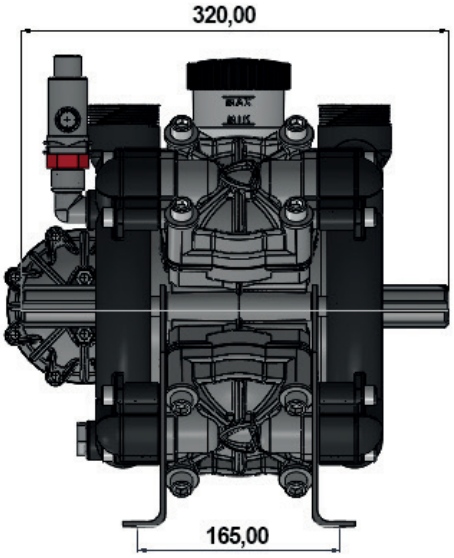

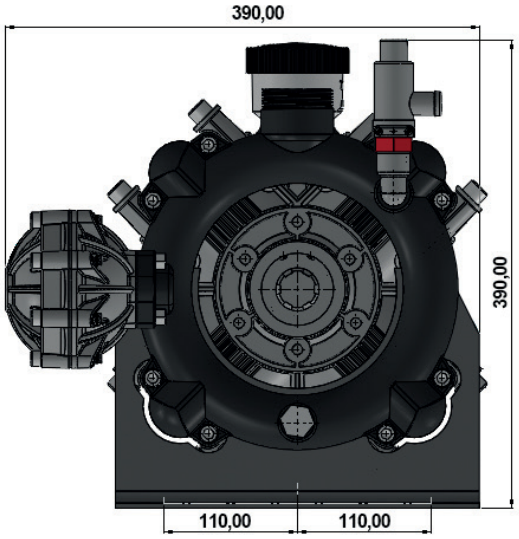

NO	KOD	ÜRÜN ADI
1	GMT002020	12X65 IMBUS CİVATA / SCREW
2	GMP6600006606	4180 SİBOP / SUCTION DELIVERY
3	GMT003004	33X3 ORİNG /O-RING
4	GMP418003-A	4180 MEMBRAN KAPAĞI / DIAPGRAM COVER
5	GMT002528	M12 SOMUN / NUT
6	GMP418013-A	4180 MEMBRAN PULU /DIAPGRAM WASHER
7	GMP6500006508	4180 MEMBRAN LASTİĞİ / DIAPRAGM
8	GMT002116	4180 MEBRAN CİVATASI / SCREW
9	GMP418008-A	4180 GÖMLEĞİ / PISTON LINEER
10	GMP418010-A	4180 PİSTONU / PISTON
11	GMP418012-A	4180 PERNO / PISTON ON PIM
12	GMT004631	4180 PERNO İÇ SEGMANI /RING
13	GMP418011-A	4180 BİYEL KOLU / CONNECTION ROD
14	GMT002117	10X35 IMBUS CİVATA / SCREW
15	GMP418004-A	4180 HAVA BASINÇLI MANİFOLD PASOLU / AIR PRESSURE LED
16	GMT002020	12X65 IMBUS CİVATA/ SCREW
17	GMP418002-A	4180 MANİFOLD KAPAĞI / PUMP BODY REAR LID
18	GMT002118	8X50 İMBUS CİVATA/ SCREW
19	GMP418007-A	4180 HAVA TÜP SİBOPLU GÖVDE / PRESSURE ACCUMULATOR BODY WITH AIR ACCUMULATOR NIPPLE
20	GMP371023-C	371-4105 HAVA TÜP LASTİĞİ /AIR DIAPRAGM
21	GMP418006-A	4180 HAVA TÜP DELİKLİ GÖVDE / PRESSURE ACCUMULATOR BODY
22	GMT003052	30X3 ORİNG/O-RING
23	GMT002521	M8 DÜZ SOMUN / NUT
24	GMT004632	4180 GÖVDE SEGMANI / RING
25	GMT004023	4180 35X62X12 KEÇE / OIL SEAL
26	GMT004510	6307 RULMAN/ BEARING
27	GMP418005-A	4180 KRANK DAYAMASI / CRANK ROD
28	GMT004514	4180 NK35/55A RULMAN / BEARING
28	GMP4160/3121/14	4160/3121/HAVA TÜPÜ ALT GÖVDESİ / PRESSURE ACCUMULATOR

NO	KOD	ÜRÜN ADI
29	GMP418009-A	4180 KRANK / CRANK
30	GMP418015-A	4180 KRANK BİLEZİĞİ / ROD CONNECTION RING
31	GMP418004-A/2	4180 HAVA BASINÇLI MANİFOLD /AIR PRESSURE LID
32	GMT004019	1/2 KÖRTAPA / BUNG
33	GMP418001-A	4180 GÖVDE /BODY
34	GMP1000001067	1/2 ERKEK 1/2 DİŞİ DEMİR DİRSEK / ELBOW
35	5500005510	DÖRTLÜ POMPA KLASİK YAĞDANLIK GÖVDE / OILCAN BODY
36	GMP5300005325	BASINÇ EMNİYET SİBOBU 1/2 20 MM ÇIKIÇLI 50 BAR / SAFETY VALVE
37	GMT002023	8X30 İMBUS CİVATA/ SCREW
38	GMT003086	70X3 ORİNG/O-RING
39	5500005598	DÖRTLÜ YAĞDANLIK PASOLU KAPAĞI / OILCAN COVER
40	GMP4160/3121/17	3/4 DEMİR DİRSEK / ELBOW
41	GMT4160002/A	4160/A/POMPA AYAĞI / PUMP CONNECTION BRACKET
42	GMP7500007501	4 MEMBRANLI POMPA ÇIKIŞ NİPELİ / PLASTIC NIPPLE
43	GMT003006	29,75X3,53 ORİNG / O-RING
44	GMP6100006103	G 1/4 48,5X24 BAĞLANTI SOMUNU KAPALI /NUT
45	GMP5900005907	38X40 POMPA ÇIKIŞ DİRSEĞİ / ELBOW
46	GMT004510	6307 RULMAN / BEARING
47	GMP4160/3121/13	4160/3121/POMPA BİLEZİĞİ / ROD CONNECTION RING
48	GMP4160/3121/12	4160/3121/POMPA KRANGI / CRANK
49	GMP4160/3121/02	4160/3121 ARKA KAPAK / BEARING SUPPORT
50	GMP4160/3121/16	3/8 ERKEK 3/8 DİŞİ DEMİR DİRSEK / ELBOW
51	GMP1000001007	1/2-3/8 VANA / VALVE
52	GMP1000001013	1/2 KELEBEK SOMUN / NUT
53	GMT003143	13X2 ORİNG / O-RING
54	GMP1000001018	10 MM DEMİR REKOR / ELBOW
55	GMT003141	146X2,50 ORİNG / O-RING
56	GMT004016	35X72X10 KEÇE / OILSEAL

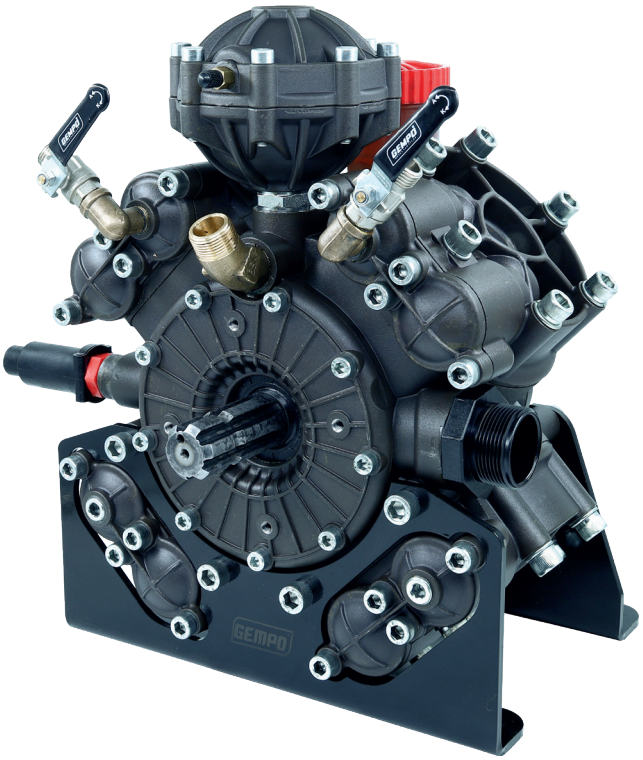

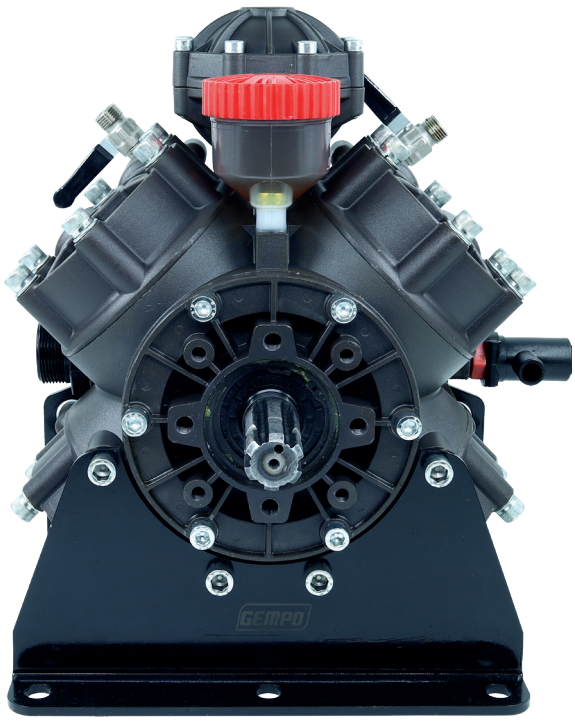

KOD: GEMPO4160/A-T

4 MEMBRANLI POMPA

GEMPO 4160/A-T MODEL

Debi (lt/dak.):	153 L
Devir (d/dak.):	540
Güç (hp/kw.):	14 kw
Piston Adedi:	4
Maximum Basınç / Bar:	50 Bar

Kullanılan Yağ Cinsi:	20w50
Yağ Kapasitesi L.	1,5 L
Ölçüler ExBxYcm:	33x35x36 cm
Ağırlık kg:	38 kg

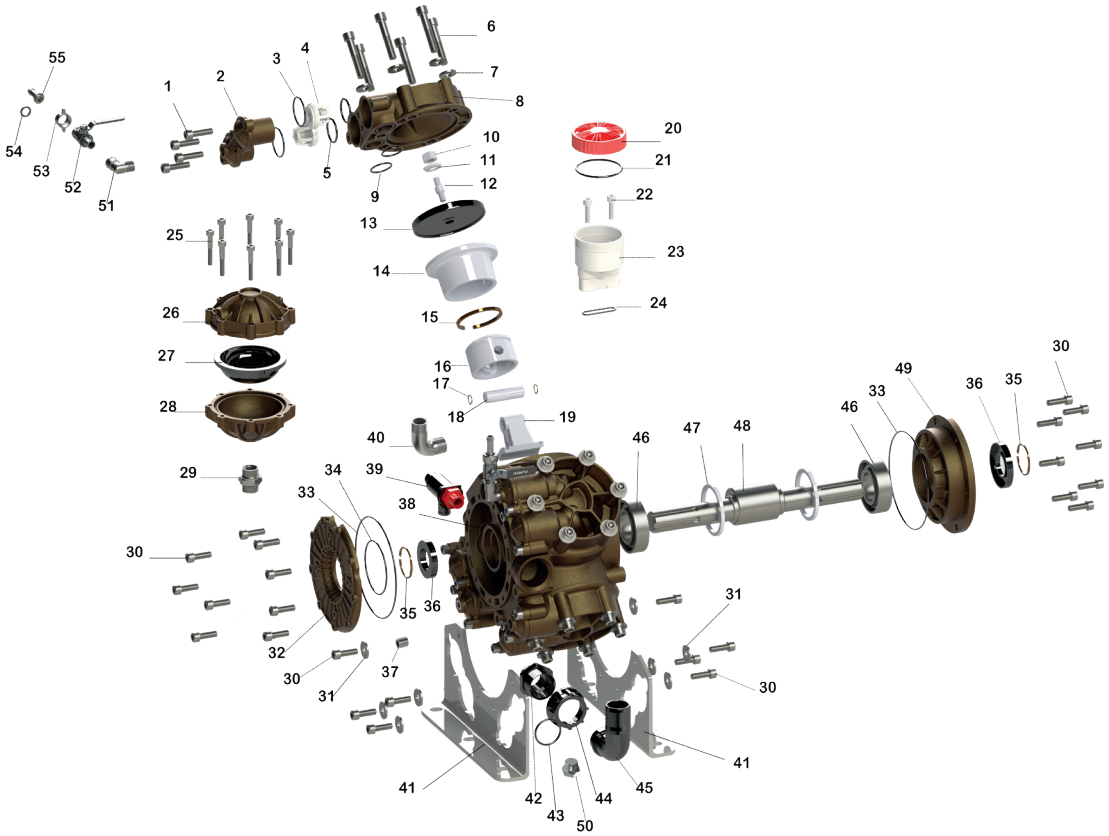

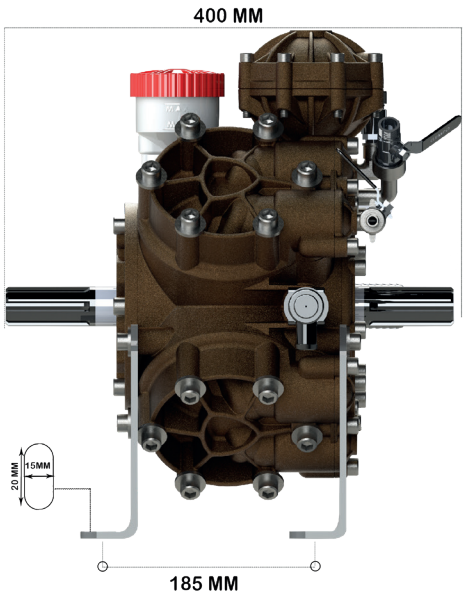

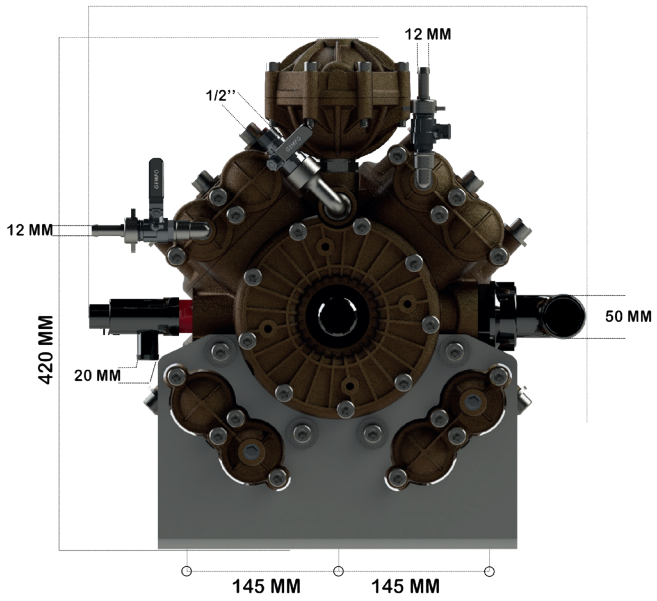

NO	KOD	ÜRÜN ADI
1	GMT002017	10X30 İMBUS CİVATA / SCREW
2	GMP4160/3121/04	4160/3121/SİBOP KAPAĞI / SMALL SUCTION DELIVERY VALVE
3	GMT003140	37X3,50 ORİNG /O-RING
4	GMP4160/3121/11	4160/3121/POMPA KROM SİBOP / SUCTION DELIVERY VALVE
5	GMT003139	35X3,53 ORİNG / O-RING
6	GMT002067	12X70 İMBUS CİVATA / SCREW
7	GMT002519	12 MM RON DELE / WASHER
8	GMP4160/3121/01	4160/3121/MEBRAN KAPAĞI SAĞ / DIAPGRAM COVER RIGHT
	GMP4160/3121/01-SOL	4160/3121/MEBRAN KAPAĞI SOL / DIAPGRAM COVER LEFT
9	GMT003053	31X3 ORİNG /O-RING
10	GMT002510	M10 FİBERLİ SOMUN / NUT
11	GMP4160/3121/18	4160/3121/MEBRAN PULU / DIAPGRAM WASHER
12	GMT002069	10X35 SAPLAMA / SCREW
13	GMP4160/3121/10	4160/3121/MEBRAN LASTİĞİ / DIAPRAGM
14	GMP4160/3121/06	4160/3121/POMPA GÖMLEĞİ / PISTON LINEER
15	GMT004613	4160/3121 PİSTON SEGMANI / RING
16	GMP4160/3121/07	4160/3121/POMPA PİSTONU / PISTON
17	GMT004618	4160/3121/PERNO İÇ SEGMANI /RING
18	GMP4160/3121/09	4160/3121/POMPA PERNO / PISTON ON PIM
19	GMP4160/3121/08	4160/3121/POMPA BİYER KOLU / CONNECTION ROD
20	5500005598	DÖRTLÜ YAĞDANLIK PASOLU KAPAĞI / OILCAN COVER
21	GMT003086	70X3 ORİNG /O-RING
22	GMT002068	8X25 İMBUS CİVATA / SCREW
23	5500005510	DÖRTLÜ POMPA KLASİK YAĞDANLIK GÖVDE / OILCAN BODY
24	GMT003111	35X2,50 ORİNG /O-RING
25	GMT002030	M8X40 IMBUS CİVATA / SCREW
26	GMP4160/3121/05	4160/3121/HAVA TÜPÜ ÜST KAPAĞI / PRESSURE ACCUMULATOR COVER
27	GMP4160/3121/10	4160/3121/MEBRAN LASTİĞİ / AIR DIAPRAGM
28	GMP4160/3121/14	4160/3121/HAVA TÜPÜ ALT GÖVDESİ / PRESSURE ACCUMULATOR

NO	KOD	ÜRÜN ADI
29	GMP-M-8080	3/4" ARA NİPEL / AIR ACCUMULATOR NIPPLE
30	GMT002018	12X25 İMBUS CİVATA / SCREW
31	GMT004019	1/2 KÖRTAPA / BLANKING CAP
32	GMP4160/3121/03	4160/3121/MANİFOLT KAPAĞI / PUMP BODY REAR LID
33	GMT003074	146X3 ORİNG /O-RING
34	GMT003142	68X3 ORİNG /O-RING
35	GMT004614	4160/3121 GÖVDE SEGMANI 75X2,50 / RING
36	GMT004018	35X65X10 KEÇE / OIL SEAL
37	GMT002066	16 METRİK SETSUKUR CİVATA /SCREW
38	GMP4160001/A	4160/A /MODEL POMPA GÖVDESİ / PUMP BODY
39	GMP5300005325	BASINÇ EMNİYET SİBOBU 1/2 20 MM ÇIKIÇLI 50 BAR / SAFETY VALVE
40	GMP4160/3121/17	3/4 DEMİR DİRSEK / ELBOW
41	GMT4160002/A	4160/A/POMPA AYAĞI / PUMP CONNECTION BRACKET
42	GMP7500007501	4 MEMBRANLI POMPA ÇIKIŞ NİPELİ / PLASTIC NIPPLE
43	GMT003006	29,75X3,53 ORİNG / O-RING
44	GMP6100006103	G 1/4 48,5X24 BAĞLANTI SOMUNU KAPALI /NUT
45	GMP5900005907	38X40 POMPA ÇIKIŞ DİRSEĞİ / ELBOW
46	GMT004510	6307 RULMAN / BEARING
47	GMP4160/3121/13	4160/3121/POMPA BİLEZİĞİ / ROD CONNECTION RING
48	GMP4160/3121/12	4160/3121/POMPA KRANGI / CRANK
49	GMP4160/3121/02	4160/3121 ARKA KAPAK / BEARING SUPPORT
50	GMP4160/3121/16	3/8 ERKEK 3/8 DİŞİ DEMİR DİRSEK / ELBOW
51	GMP1000001007	1/2-3/8 VANA / VALVE
52	GMP1000001013	1/2 KELEBEK SOMUN / NUT
53	GMT003143	13X2 ORİNG / O-RING
54	GMP1000001018	10 MM DEMİR REKOR / ELBOW
55	GMT003141	146X2,50 ORİNG / O-RING
56	GMT004016	35X72X10 KEÇE / OILSEAL

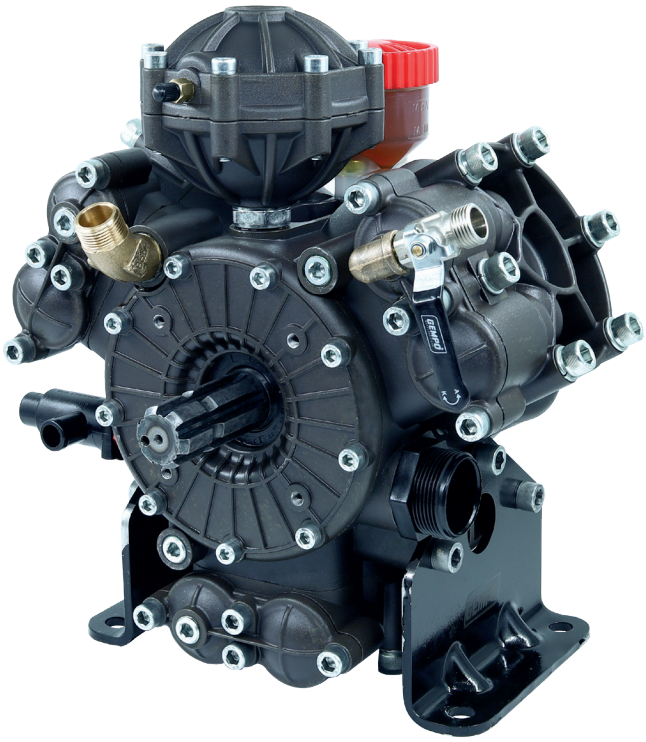

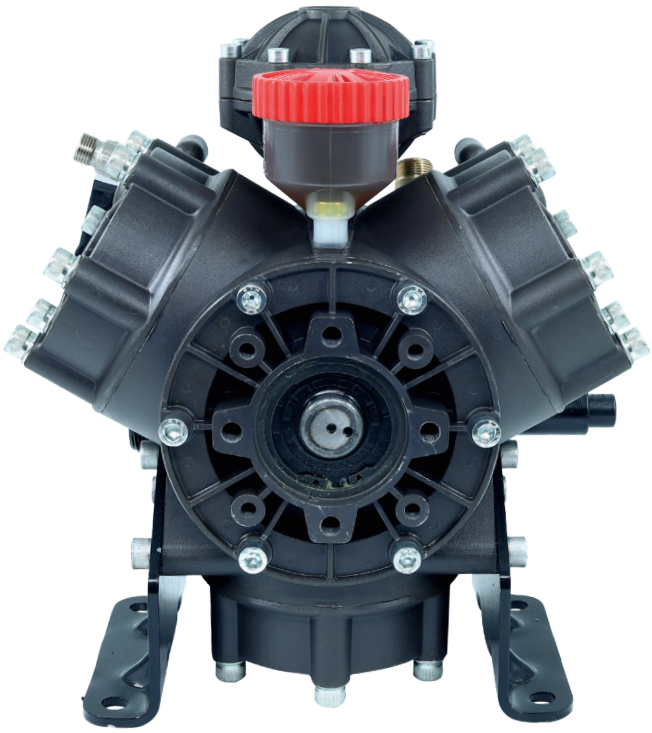

KOD: GEMPO3121/A-T

3 MEMBRANLI POMPA

GEMPO 3121/A-T MODELİ

Debi (lt/dak.):	115 L
Devir (d/dak.):	540
Güç (hp/kw.):	10 kw
Piston Adedi:	3
Maximum Basınç / Bar:	50 Bar

Kullanılan Yağ Cinsi:	20w50
Yağ Kapasitesi L.	1,3 L
Ölçüler ExBxYcm:	33x35x36 cm
Ağırlık kg:	30,5 kg

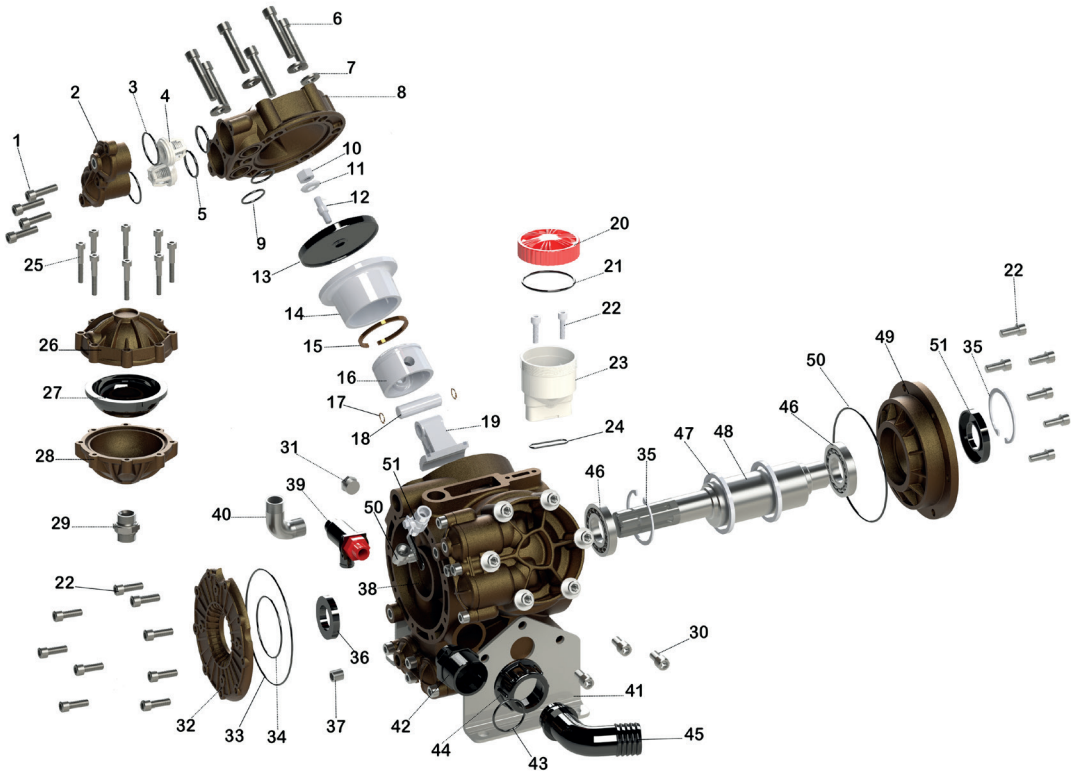

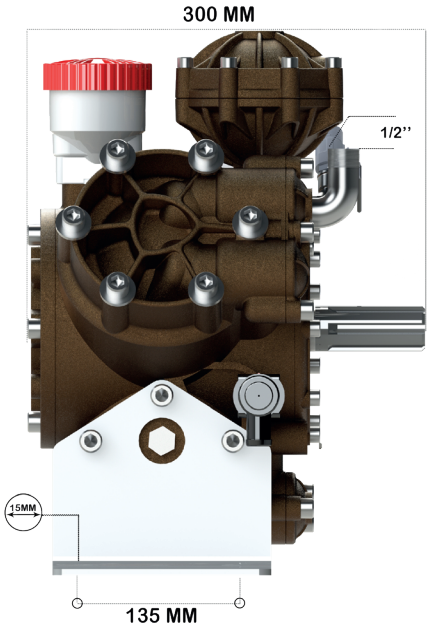

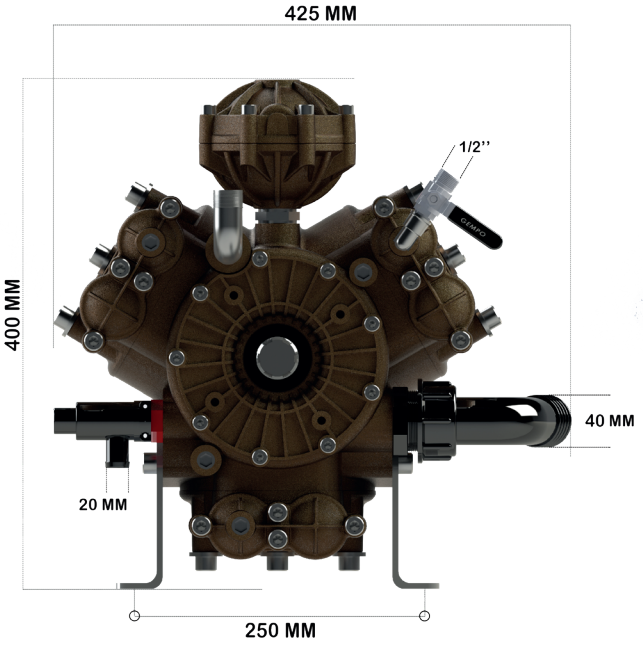

NO	KOD	ÜRÜN ADI
1	GMT002017	10X30 İMBUS CİVATA / SCREW
2	GMP4160/3121/04	4160/3121/SİBOP KAPAĞI / SMALL SUCTION DELIVERY VALVE
3	GMT003140	37X3,50 ORİNG /O-RING
4	GMP4160/3121/11	4160/3121/POMPA KROM SİBOP / SUCTION DELIVERY VALVE
5	GMT003139	35X3,53 ORİNG / O-RING
6	GMT002067	12X70 İMBUS CİVATA / SCREW
7	GMT002519	12 MM RON DELE / WASHER
8	GMP4160/3121/01	4160/3121/MEBRAN KAPAĞI SAĞ / DIAPGRAM COVER RIGHT
	GMP4160/3121/01-SOL	4160/3121/MEBRAN KAPAĞI SOL / DIAPGRAM COVER LEFT
9	GMT003053	31X3 ORİNG /O-RING
10	GMT002510	M10 FİBERLİ SOMUN / NUT
11	GMP4160/3121/18	4160/3121/MEBRAN PULU / DIAPGRAM WASHER
12	GMT002069	10X35 SAPLAMA / SCREW
13	GMP4160/3121/10	4160/3121/MEBRAN LASTİĞİ / DIAPRAGM
14	GMP4160/3121/06	4160/3121/POMPA GÖMLEĞİ / PISTON LINEER
15	GMT004613	4160/3121 PİSTON SEGMANI / RING
16	GMP4160/3121/07	4160/3121/POMPA PİSTONU / PISTON
17	GMT004618	4160/3121/PERNO İÇ SEGMANI /RING
18	GMP4160/3121/09	4160/3121/POMPA PERNO / PISTON ON PIM
19	GMP4160/3121/08	4160/3121/POMPA BİYER KOLU / CONNECTION ROD
20	5500005598	DÖRTLÜ YAĞDANLIK PASOLU KAPAĞI / OILCAN COVER
21	GMT003086	70X3 ORİNG /O-RING
22	GMT002068	8X25 İMBUS CİVATA / SCREW
23	5500005510	DÖRTLÜ POMPA KLASİK YAĞDANLIK GÖVDE / OILCAN BODY
24	GMT003111	35X2,50 ORİNG /O-RING
25	GMT002030	M8X40 IMBUS CİVATA / SCREW

NO	KOD	ÜRÜN ADI
26	GMP4160/3121/05	4160/3121/HAVA TÜPÜ ÜST KAPAĞI / PRESSURE ACCUMULATOR COVER
27	GMP4160/3121/10	4160/3121/MEBRAN LASTİĞİ / AIR DIAPRAGM
28	GMP4160/3121/14	4160/3121/HAVA TÜPÜ ALT GÖVDESİ / PRESSURE ACCUMULATOR
29	GMP-M-8080	3/4" ARA NİPEL / AIR ACCUMULATOR NIPPLE
30	GMT002018	12X25 İMBUS CİVATA / SCREW
31	GMT004019	1/2 KÖRTAPA / BLANKING CAP
32	GMP4160/3121/03	4160/3121/MANİFOLT KAPAĞI / PUMP BODY REAR LID
33	GMT003074	146X3 ORİNG /O-RING
34	GMT003142	68X3 ORİNG /O-RING
35	GMT004614	4160/3121 GÖVDE SEGMANI 75X2,50 / RING
36	GMT004017	35X62X7 KEÇE / OIL SEAL
37	GMT002066	16 METRİK SETSUKUR CİVATA /SCREW
38	GMP3121001/A	3121/A MODEL POMPA GÖVDESİ / PUMP BODY
39	GMP5300005325	BASINÇ EMNİYET SİBOBU 1/2 20 MM ÇIKIÇLI 50 BAR / SAFETY VALVE
40	GMP4160/3121/17	3/4 DEMİR DİRSEK / ELBOW
41	GMT4160002/A	4160/A/POMPA AYAĞI / PUMP CONNECTION BRACKET
42	GMP7500007501	4 MEMBRANLI POMPA ÇIKIŞ NİPELİ / PLASTIC NIPPLE
43	GMT003006	29,75X3,53 ORİNG / O-RING
44	GMP6100006103	G 1/4 48,5X24 BAĞLANTI SOMUNU KAPALI /NUT
45	GMP5900005907	38X40 POMPA ÇIKIŞ DİRSEĞİ / ELBOW
46	GMT004510	6307 RULMAN / BEARING
47	GMP4160/3121/13	4160/3121/POMPA BİLEZİĞİ / ROD CONNECTION RING
48	GMP4160/3121/12	4160/3121/POMPA KRANGI / CRANK
49	GMP4160/3121/02	4160/3121 ARKA KAPAK / BEARING SUPPORT
50	GMT003141	146X2,50 ORİNG / O-RING
51	GMT004016	35X72X10 KEÇE / OILSEAL

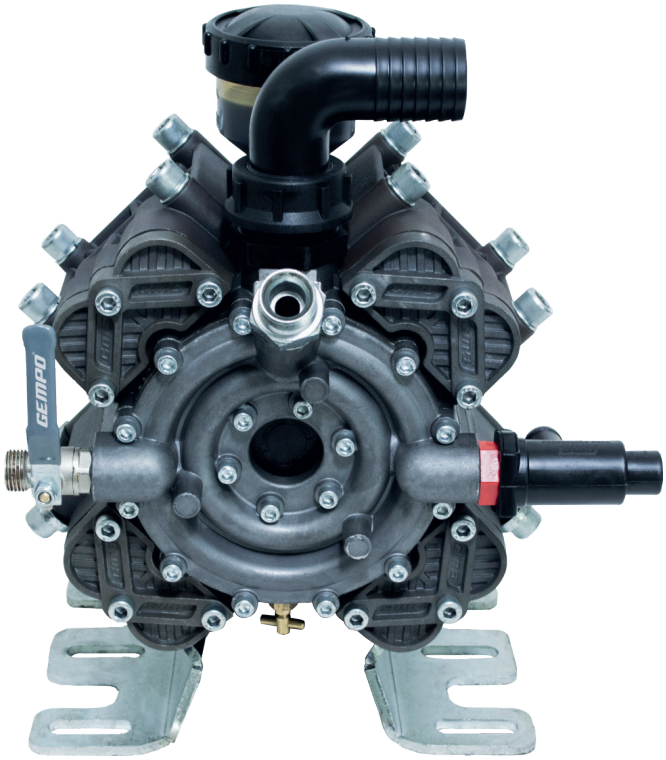

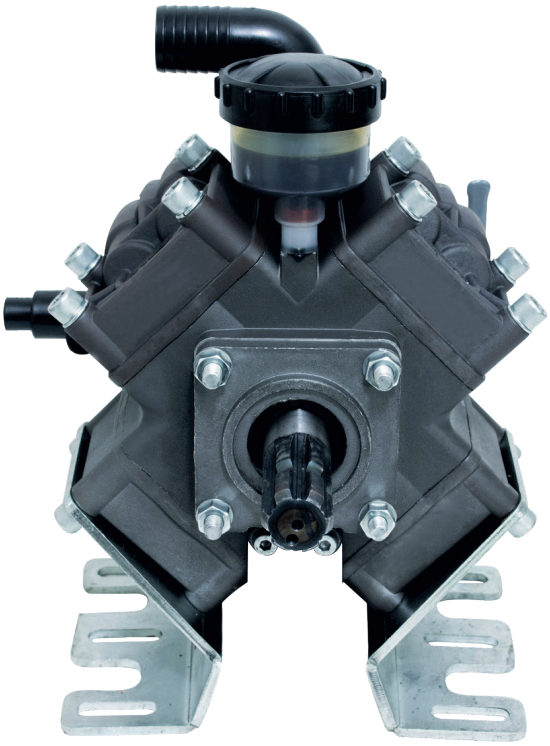

KOD: GEMPO496/A-N

4 MEMBRANLI POMPA

GEMPO 496/A-N MODELİ

Debi (lt/dak.):	105 L
Devir (d/dak.):	540
Güç (hp/kw.):	7,5 kw
Piston Adedi:	4
Maximum Basınç / Bar:	50 Bar

Kullanılan Yağ Cinsi:	20w50
Yağ Kapasitesi L.	1,1 L
Ölçüler ExBxYcm:	33x35x36 cm
Ağırlık kg:	23 kg

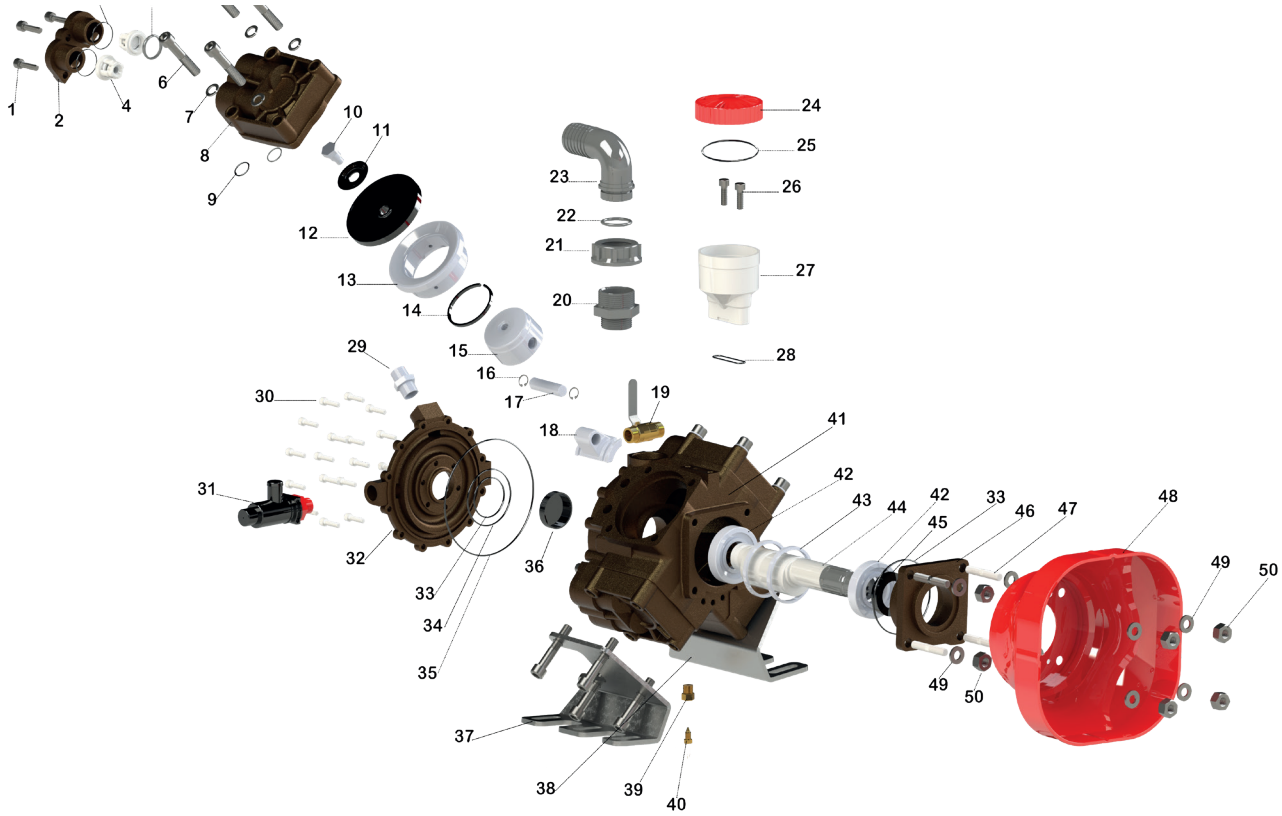

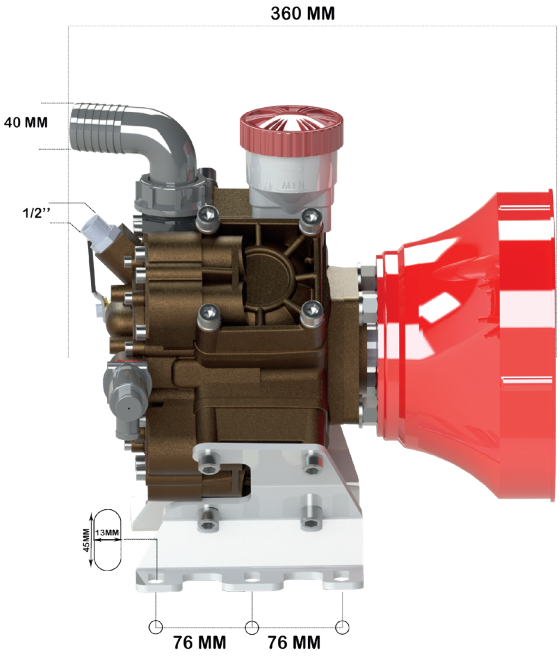

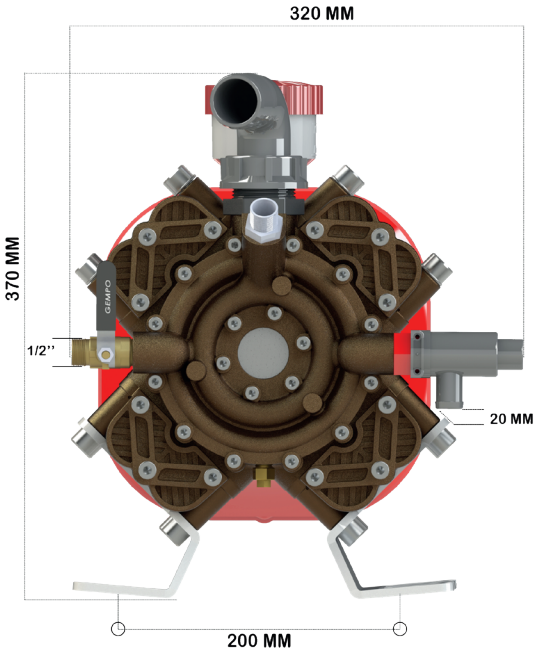

NO	KOD	ÜRÜN ADI
1	GMT002023	8X30 İMBUS CİVATA / SCREW
2	GMP371004-A	371-496 A MODEL SİBOP KAPAĞI SAĞ / SUCTION DELIVERY VALVE (RIGHT)
	GMP371004-A-SOL	371-496 A MODEL SİBOP KAPAĞI SOL / SUCTION DELIVERY VALVE (LEFT)
3	GMT003080	28X2,50 ORİNG / O-RING
4	GMP6600006604	32 ÇAP PLASTİK SİBOP KLASİK / SUCTION DELIVERY VALVE
5	GMT003077	24X4 ORİNG / O-RING
6	GMT002020	12X65 İMBUS CİVATA / SCREW
7	GMT002519	12 MM RON DELE / WASHER
8	GMP371003-A	371 A MODEL MEBRAN KAPAĞI SAĞ / MEMBRANE HEAD (RIGHT)
	GMP371003-A-SOL	371 A MODEL MEBRAN KAPAĞI SOL / MEMBRANE HEAD (LEFT)
9	GMT003128	17X2,50 ORİNG / O-RING
10	GMT002053	371-496 MEBRAN CİVATASI / SCREW
11	GMP7900007901	PLASTİK MEBRAN PULU / DIAPRAGM WASHER
12	GMP6500006501	105 MM ÇAP 14 MM KALINLIK MEBRAN LASTİĞİ / DIAPRAGM
13	GMP371011-A	371 A MODEL GÖMLEĞİ / PISTON ON LINEER
14	GMT004607	371-496 63 ÇAP PİSTON SEGMANI / RING
15	GMP371013-A	371-496 63 ÇAP PİSTON /PISTON
16	GMT004608	PERNO İÇ SEGMANI / RING
17	GMP371015-A	371-496 12 MM PİSTON PERNOSU / PISTON PIN
18	GMP371012-A	00371/496A BİYEL KOLU ALİMİYUM / CONNECTION ROD
19	GMP1000001008	1/2-1/2 VANA / VALVE
20	GMP7500007501	4 MEMBRANLI POMPA ÇIKIŞ NİPELİ / NIPPEL
21	GMP6100006103	G 1/4 48,5X24 BAĞLANTI SOMUNU KAPALI / PLASTIC NUT
22	GMT003006	29,75X3,53 ORİNG / O-RING
23	GMP5900005907	38X40 POMPA ÇIKIŞ DİRSEĞİ / PLASTIC ELBOW

NO	KOD	ÜRÜN ADI
24	5500005598	DÖRTLÜ YAĞDANLIK PASOLU KAPAĞI / OILCAN COVER
25	GMT003086	70X3 ORİNG / O-RING
26	GMT002033	8x25 İMBUS CİVATA / SCREW
27	5500005510	DÖRTLÜ POMPA KLASİK YAĞDANLIK GÖVDE /OILCAN BODY
28	GMT003111	35X2,50 ORİNG / O-RING
29	GMP1000001017	1/2 DEMİR REKOR / NIPPEL
30	GMT002021	6X20 İMBUS CİVATA / SCREW
31	GMP5300005325	BASINÇ EMNİYET SİBOBU 1/2 20 MM ÇIKIÇLI 50 BAR / SAFETY VALVE
32	GMP496002-A	496-A MODEL MANİFOLD KAPAĞI /MANIFOLD FLANGE
33	GMT003086	70X3 ORİNG / O-RING
34	GMT003087	107,54X3,53 ORİNG / O-RING
35	GMT003130	145,64X3,53 ORİNG / O-RING
36	GMT004015	47X10 TAPA / OIL SEAL
37	GMP496003-A	496-A POMPA AYAĞI SAĞ / MOINTING BRUCKED RIGHT
38	GMP496003-A-SOL	496-A POMPA AYAĞI SOL / MOINTING BRUCKED LEFT
39	GMP-M-00079	TAHLİYE MUSLUĞU SARI GÖVDESİ YENİ MODEL /DISCHARGE VALVE
40	GMP-M-00080	TAHLİYE MUSLUĞU SARI VİDASI YENİ MODEL / DISCHARGE VALVE
41	GMP496001-A	496-A MODEL GÖVDE / PUMP BODY
42	GMT004507	6207 BİLYA / BEARING
43	GMP371016-A	371 A MODEL KRANK BİLEZİĞİ / ROD CONNECTION RING
44	GMP371010-A	496 A MODEL KRANG / CRANK
45	GMT004007	35X55X10 KEÇE / OIL SEAL
46	GMP371005-A	371-A MODEL KARE ÖN KAPAK / COVER FLANGE
47	GMT002022	10X45 SAPLAMA / SCREW
48	GMP5600005615	POMPA ŞAFT MUHAFAZASI A MODEL Y / SHAFT PROTECTION COVER
49	GMT002701	M10 DEMİR PUL / WASHER
50	GMT002508	M10 SOMUN / NUT

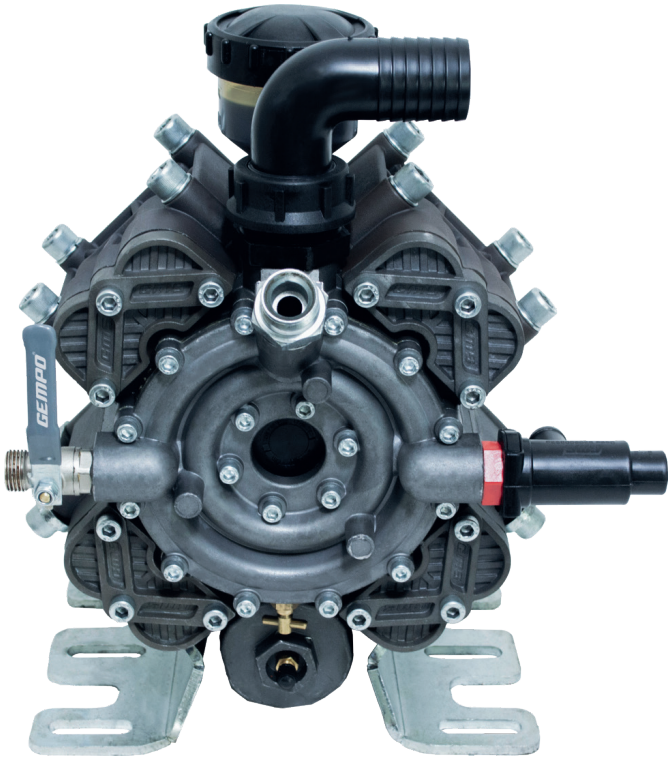

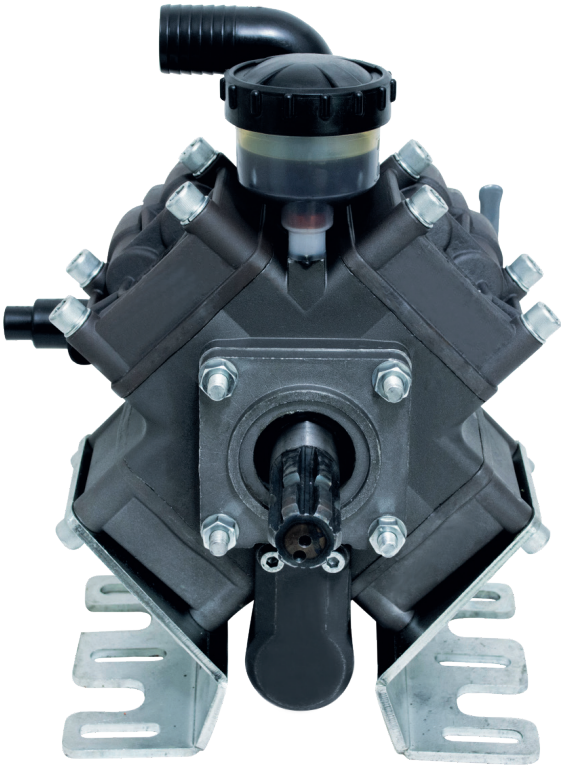

KOD: GEMPO496/A-T

4 MEMBRANLI POMPA

GEMPO 496/A-T MODELİ

Debi (lt/dak.):	96 L
Devir (d/dak.):	540
Güç (hp/kw.):	7,5 kw
Piston Adedi:	4
Maximum Basınç / Bar:	50 Bar

Kullanılan Yağ Cinsi:	20w50
Yağ Kapasitesi L.	1,1 L
Ölçüler ExBxYcm:	33x35x36 cm
Ağırlık kg:	22 kg

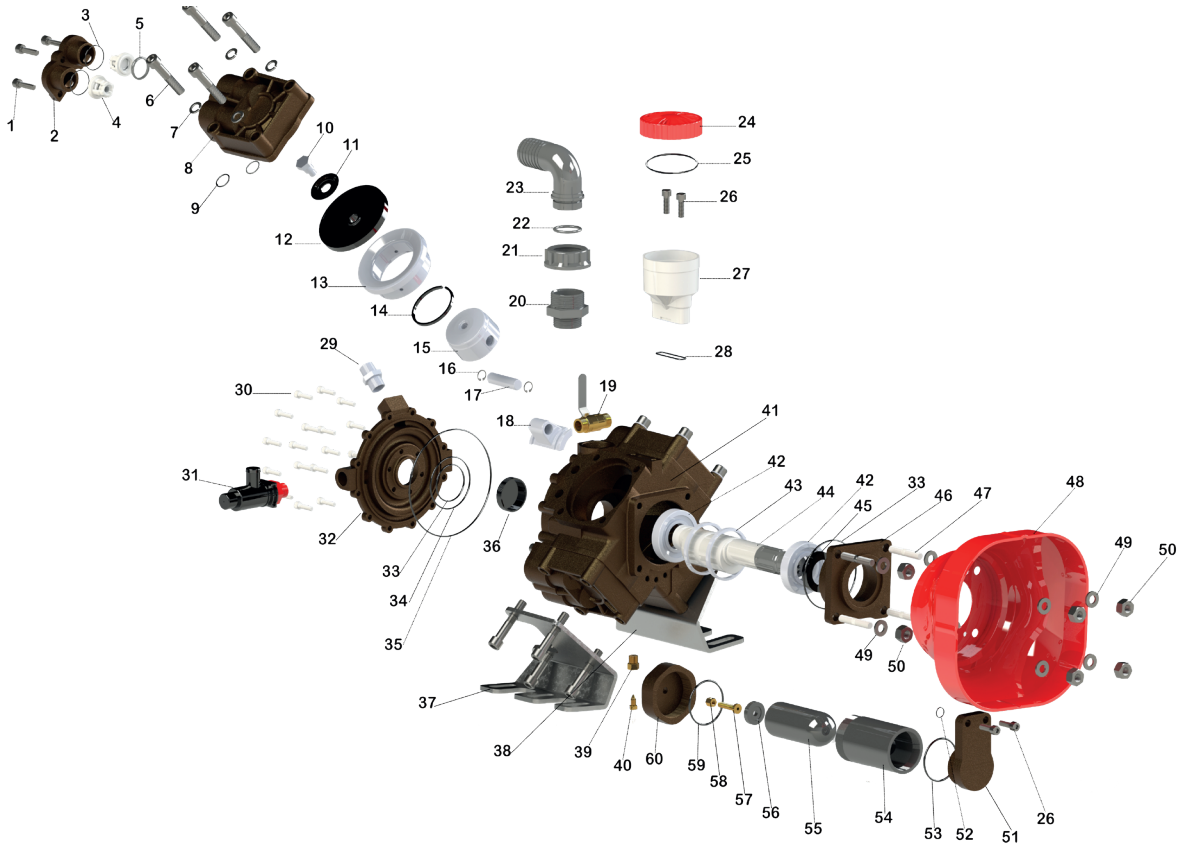

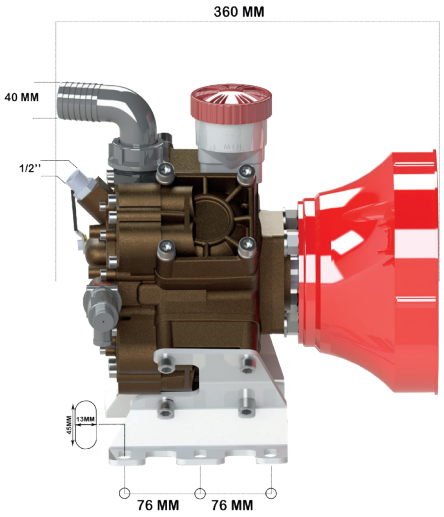

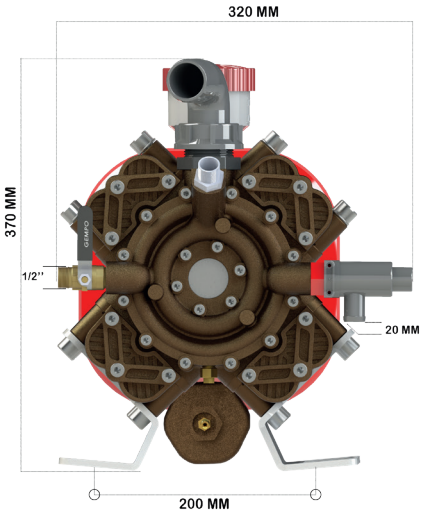

NO	KOD	ÜRÜN ADI
1	GMT002023	8X30 İMBUS CİVATA / SCREW
2	GMP371004-A	371-496 A MODEL SİBOP KAPAĞI SAĞ / SUCTION DELIVERY VALVE (RIGHT)
	GMP371004-A-SOL	371-496 A MODEL SİBOP KAPAĞI SOL / SUCTION DELIVERY VALVE (LEFT)
3	GMT003080	28X2,50 ORİNG / O-RING
4	GMP6600006604	32 ÇAP PLASTİK SİBOP KLASİK / SUCTION DELIVERY VALVE
5	GMT003077	24X4 ORİNG / O-RING
6	GMT002020	12X65 İMBUS CİVATA / SCREW
7	GMT002519	12 MM RON DELE / WASHER
8	GMP371003-A	371 A MODEL MEBRAN KAPAĞI SAĞ / MEMBRANE HEAD (RIGHT)
	GMP371003-A-SOL	371 A MODEL MEBRAN KAPAĞI SOL / MEMBRANE HEAD (LEFT)
9	GMT003128	17X2,50 ORİNG / O-RING
10	GMT002053	371-496 MEBRAN CİVATASI / SCREW
11	GMP7900007901	PLASTİK MEBRAN PULU / DIAPRAGM WASHER
12	GMP6500006501	105 MM ÇAP 14 MM KALINLIK MEBRAN LASTİĞİ / DIAPRAGM
13	GMP371011-A	371 A MODEL GÖMLEĞİ / PISTON ON LINEER
14	GMT004607	371-496 63 ÇAP PİSTON SEGMANI / RING
15	GMP371013-A	371-496 63 ÇAP PİSTON /PISTON
16	GMT004608	PERNO İÇ SEGMANI / RING
17	GMP371015-A	371-496 12 MM PİSTON PERNOSU / PISTON PIN
18	GMP371012-A	00371/496A BİYEL KOLU ALİMİYUM / CONNECTION ROD
19	GMP1000001008	1/2-1/2 VANA / VALVE
20	GMP7500007501	4 MEMBRANLI POMPA ÇIKIŞ NİPELİ / NIPPEL
21	GMP6100006103	G 1/4 48,5X24 BAĞLANTI SOMUNU KAPALI / PLASTIC NUT
22	GMT003006	29,75X3,53 ORİNG / O-RING
23	GMP5900005907	38X40 POMPA ÇIKIŞ DİRSEĞİ / PLASTIC ELBOW
24	5500005598	DÖRTLÜ YAĞDANLIK PASOLU KAPAĞI / OILCAN COVER
25	GMT003086	70X3 ORİNG / O-RING
26	GMT002033	8x25 İMBUS CİVATA / SCREW
27	5500005510	DÖRTLÜ POMPA KLASİK YAĞDANLIK GÖVDE /OILCAN BODY
28	GMT003111	35X2,50 ORİNG / O-RING
29	GMP1000001017	1/2 DEMİR REKOR / NIPPEL
30	GMT002021	6X20 İMBUS CİVATA / SCREW

NO	KOD	ÜRÜN ADI
31	GMP5300005325	BASINÇ EMNİYET SİBOBU 1/2 20 MM ÇIKIÇLI 50 BAR / SAFETY VALVE
32	GMP496002-A	496-A MODEL MANİFOLD KAPAĞI /MANIFOLD FLANGE
33	GMT003086	70X3 ORİNG / O-RING
34	GMT003087	107,54X3,53 ORİNG / O-RING
35	GMT003130	145,64X3,53 ORİNG / O-RING
36	GMT004015	47X10 TAPA / OIL SEAL
37	GMP496003-A	496-A POMPA AYAĞI SAĞ / MOINTING BRUCKED RIGHT
38	GMP496003-A-SOL	496-A POMPA AYAĞI SOL / MOINTING BRUCKED LEFT
39	GMP-M-00079	TAHLİYE MUSLUĞU SARI GÖVDESİ YENİ MODEL /DISCHARGE VALVE
40	GMP-M-00080	TAHLİYE MUSLUĞU SARI VİDASI YENİ MODEL / DISCHARGE VALVE
41	GMP496001-A	496-A MODEL GÖVDE / PUMP BODY
42	GMT004507	6207 BİLYA / BEARING
43	GMP371016-A	371 A MODEL KRANK BİLEZİĞİ / ROD CONNECTION RING
44	GMP371010-A	496 A MODEL KRANG / CRANK
45	GMT004007	35X55X10 KEÇE / OIL SEAL
46	GMP371005-A	371-A MODEL KARE ÖN KAPAK / COVER FLANGE
47	GMT002022	10X45 SAPLAMA / SCREW
48	GMP5600005615	POMPA ŞAFT MUHAFAZASI A MODEL Y / SHAFT PROTECTION COVER
49	GMT002701	M10 DEMİR PUL / WASHER
50	GMT002508	M10 SOMUN / NUT
51	GMP371006-A	TÜP BAĞLANTI GÖVDESİ ALİMİYUM L TİPİ / TUBE AIR CONNECTION L NUT
52	GMT003007	14X2,5 ORİNG / O-RING
53	GMT003021	45X2,5 ORİNG / O-RING
54	GMP371008-A	60 ÇAP TÜP BAĞLANTI BORUSU / TUBE AIR CONNECTION PIPE
55	GMP371009-A	371 -A TÜP LASTİĞİ / PRESSURE ACUMMULATOR
56	GMP7900007902	PLASTİK TÜP BAĞLANTI PULU / TUBE AIR PLASTIC CONNECTION WASHER
57	GMP371026-C-A	HAVA TÜP SİBOBU / TUBE AIR VALVE
58	GMT002526	HAVA TÜP SOMUNU / TUBE AIR NUT
59	GMT003117	54x3 ORİNG / O-RING
60	GMP371007-A	TÜP BAĞLANTI ALİMİYUM PASOLU SOMUN / TUBE AIR CONNECTION L NUT

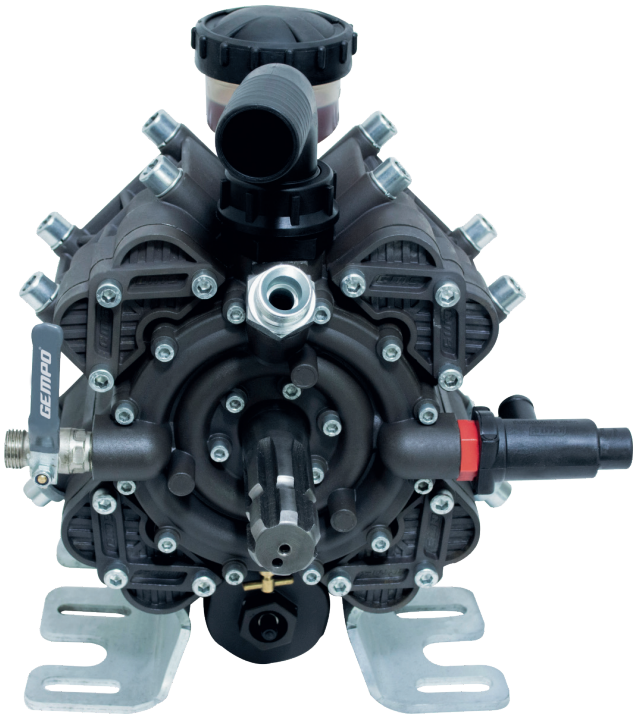

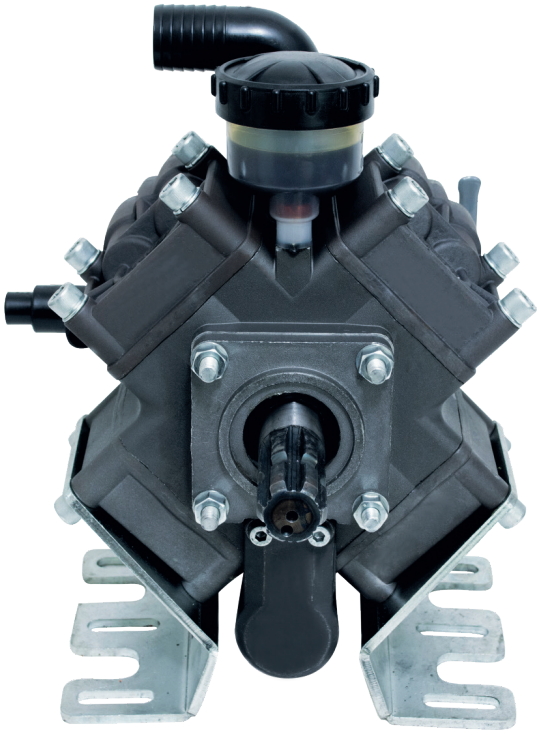

KOD: GEMPO496/A-TF

4 MEMBRANLI POMPA

GEMPO 496/A-TF MODELİ

Debi (lt/dak.):	96 L
Devir (d/dak.):	540
Güç (hp/kw.):	7,5 kw
Piston Adedi:	4
Maximum Basınç / Bar:	50 Bar

Kullanılan Yağ Cinsi:	20w50
Yağ Kapasitesi L.	1,1 L
Ölçüler ExBxYcm:	33x35x36 cm
Ağırlık kg:	22,5 kg

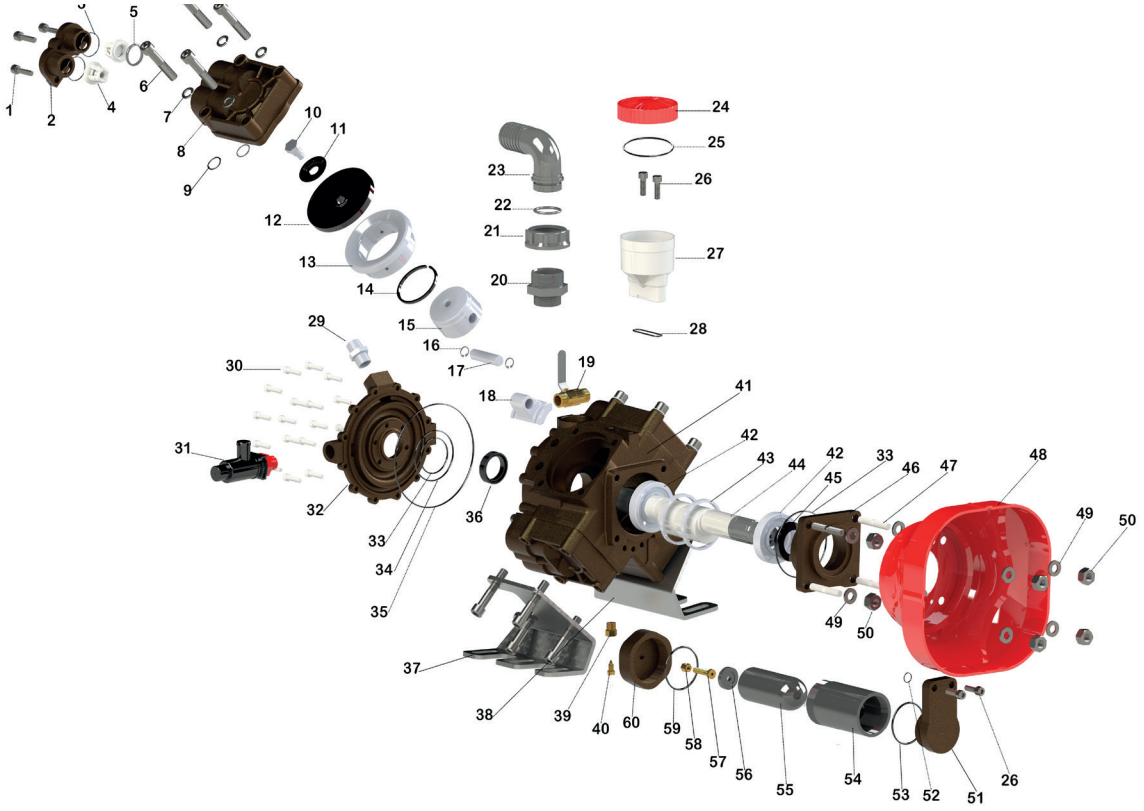

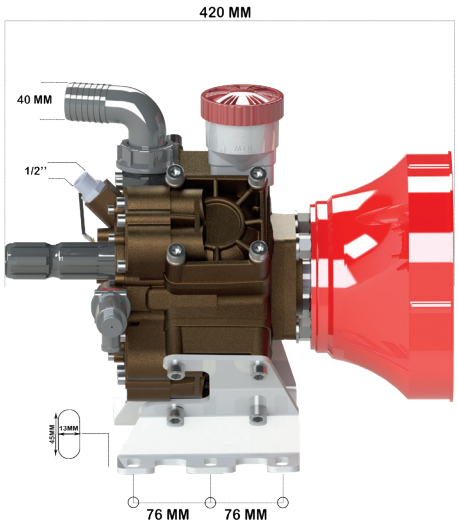

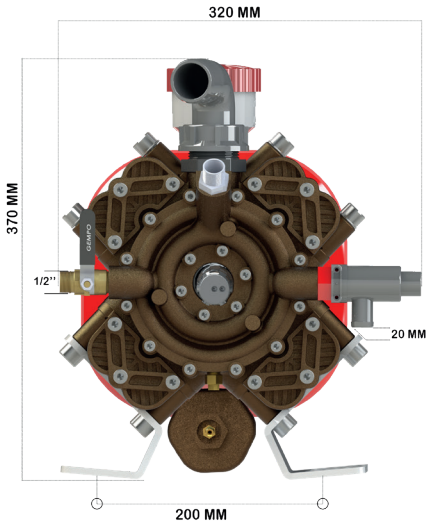

NO	KOD	ÜRÜN ADI
1	GMT002023	8X30 İMBUS CİVATA / SCREW
2	GMP371004-A	371-496 A MODEL SİBOP KAPAĞI SAĞ / SUCTION DELIVERY VALVE (RIGHT)
	GMP371004-A-SOL	371-496 A MODEL SİBOP KAPAĞI SOL / SUCTION DELIVERY VALVE (LEFT)
3	GMT003080	28X2,50 ORİNG / O-RING
4	GMP6600006604	32 ÇAP PLASTİK SİBOP KLASİK / SUCTION DELIVERY VALVE
5	GMT003077	24X4 ORİNG / O-RING
6	GMT002020	12X65 İMBUS CİVATA / SCREW
7	GMT002519	12 MM RON DELE / WASHER
8	GMP371003-A	371 A MODEL MEBRAN KAPAĞI SAĞ / MEMBRANE HEAD (RIGHT)
	GMP371003-A-SOL	371 A MODEL MEBRAN KAPAĞI SOL / MEMBRANE HEAD (LEFT)
9	GMT003128	17X2,50 ORİNG / O-RING
10	GMT002053	371-496 MEBRAN CİVATASI / SCREW
11	GMP7900007901	PLASTİK MEBRAN PULU / DIAPRAGM WASHER
12	GMP6500006501	105 MM ÇAP 14 MM KALINLIK MEBRAN LASTİĞİ / DIAPRAGM
13	GMP371011-A	371 A MODEL GÖMLEĞİ / PISTON ON LINEER
14	GMT004607	371-496 63 ÇAP PİSTON SEGMANI / RING
15	GMP371013-A	371-496 63 ÇAP PİSTON /PISTON
16	GMT004608	PERNO İÇ SEGMANI / RING
17	GMP371015-A	371-496 12 MM PİSTON PERNOSU / PISTON PIN
18	GMP371012-A	00371/496A BİYEL KOLU ALİMİYUM / CONNECTION ROD
19	GMP1000001008	1/2-1/2 VANA / VALVE
20	GMP7500007501	4 MEMBRANLI POMPA ÇIKIŞ NİPELİ / NIPPEL
21	GMP6100006103	G 1/4 48,5X24 BAĞLANTI SOMUNU KAPALI / PLASTIC NUT
22	GMT003006	29,75X3,53 ORİNG / O-RING
23	GMP5900005907	38X40 POMPA ÇIKIŞ DİRSEĞİ / PLASTIC ELBOW
24	5500005598	DÖRTLÜ YAĞDANLIK PASOLU KAPAĞI / OILCAN COVER
25	GMT003086	70X3 ORİNG / O-RING
26	GMT002033	8x25 İMBUS CİVATA / SCREW
27	5500005510	DÖRTLÜ POMPA KLASİK YAĞDANLIK GÖVDE /OILCAN BODY
28	GMT003111	35X2,50 ORİNG / O-RING
29	GMP1000001017	1/2 DEMİR REKOR / NIPPEL

NO	KOD	
30	GMT002021	6X20 İMBUS CİVATA / SCREW
31	GMP5300005325	BASINÇ EMNİYET SİBOBU 1/2 20 MM ÇIKIÇLI 50 BAR / SAFETY VALVE
32	GMP496002-A	496-A MODEL MANİFOLD KAPAĞI /MANIFOLD FLANGE
33	GMT003086	70X3 ORİNG / O-RING
34	GMT003087	107,54X3,53 ORİNG / O-RING
35	GMT003130	145,64X3,53 ORİNG / O-RING
36	GMT004001	35X47X10 KEÇE / OIL SEAL
37	GMP496003-A	496-A POMPA AYAĞI SAĞ / MOINTING BRUCKED RIGHT
38	GMP496003-A-SOL	496-A POMPA AYAĞI SOL / MOINTING BRUCKED LEFT
39	GMP-M-00079	TAHLİYE MUSLUĞU SARI GÖVDESİ YENİ MODEL /DISCHARGE VALVE
40	GMP-M-00080	TAHLİYE MUSLUĞU SARI VİDASI YENİ MODEL / DISCHARGE VALVE
41	GMP496001-A	496-A MODEL GÖVDE / PUMP BODY
42	GMT004507	6207 BİLYA / BEARING
43	GMP371016-A	371 A MODEL KRANK BİLEZİĞİ / ROD CONNECTION RING
44	GMP371051-A	371-496 A MODEL ÇİFT FREZELİ KRANK / CRANK
45	GMT004007	35X55X10 KEÇE / OIL SEAL
46	GMP371005-A	371-A MODEL KARE ÖN KAPAK / COVER FLANGE
47	GMT002022	10X45 SAPLAMA / SCREW
48	GMP5600005615	POMPA ŞAFT MUHAFAZASI A MODEL Y / SHAFT PROTECTION COVER
49	GMT002701	M10 DEMİR PUL / WASHER
50	GMT002508	M10 SOMUN / NUT
51	GMP371006-A	TÜP BAĞLANTI GÖVDESİ ALİMİYUM L TİPİ / TUBE AIR CONNECTION L NUT
52	GMT003007	14X2,5 ORİNG / O-RING
53	GMT003021	45X2,5 ORİNG / O-RING
54	GMP371008-A	60 ÇAP TÜP BAĞLANTI BORUSU / TUBE AIR CONNECTION PIPE
55	GMP371009-A	371 -A TÜP LASTİĞİ / PRESSURE ACUMMULATOR
56	GMP7900007902	PLASTİK TÜP BAĞLANTI PULU / TUBE AIR PLASTIC CONNECTION WASHER
57	GMP371026-C-A	HAVA TÜP SİBOBU / TUBE AIR VALVE
58	GMT002526	HAVA TÜP SOMUNU / TUBE AIR NUT
59	GMT003117	54x3 ORİNG / O-RING
60	GMP371007-A	TÜP BAĞLANTI ALİMİYUM PASOLU SOMUN / TUBE AIR CONNECTION L NUT

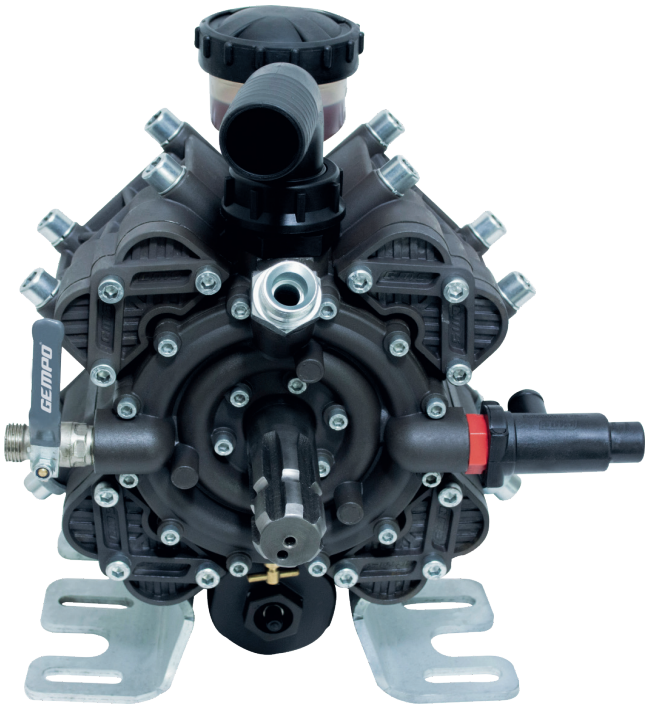

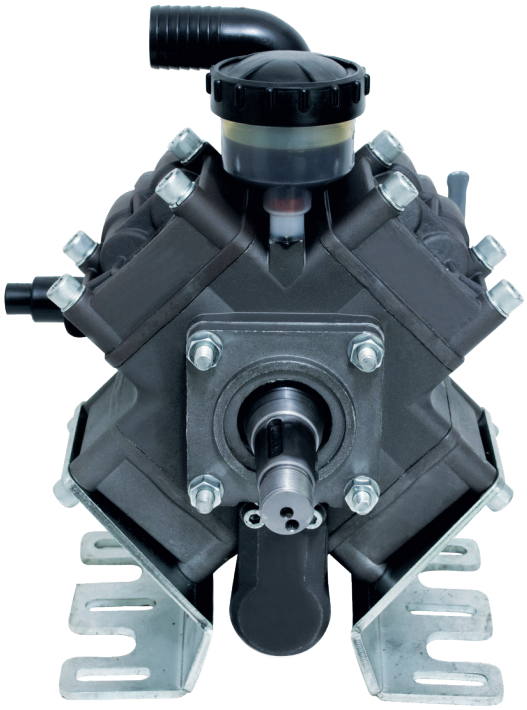

KOD: GEMPO496/A-TK

4 MEMBRANLI POMPA

GEMPO 496/A-TK MODELİ

Debi (lt/dak.):	96 L
Devir (d/dak.):	540
Güç (hp/kw.):	7,5 kw
Piston Adedi:	4
Maximum Basınç / Bar:	50 Bar

Kullanılan Yağ Cinsi:	20w50
Yağ Kapasitesi L.	1,1 L
Ölçüler ExBxYcm:	33x35x36 cm
Ağırlık kg:	22 kg

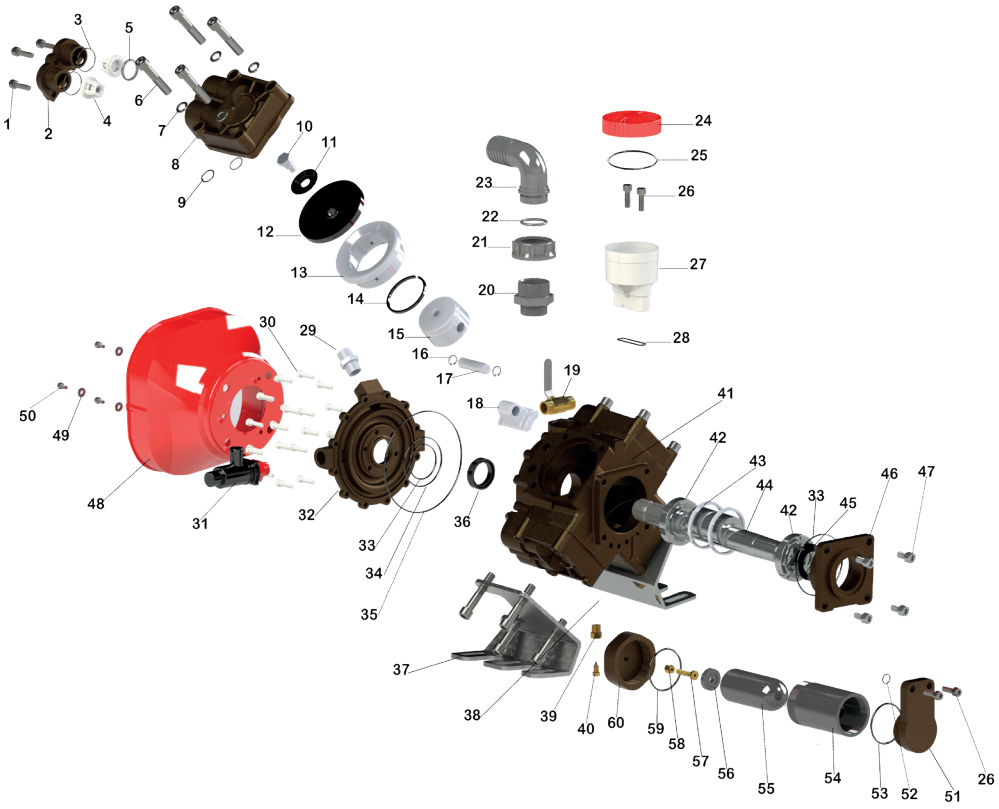

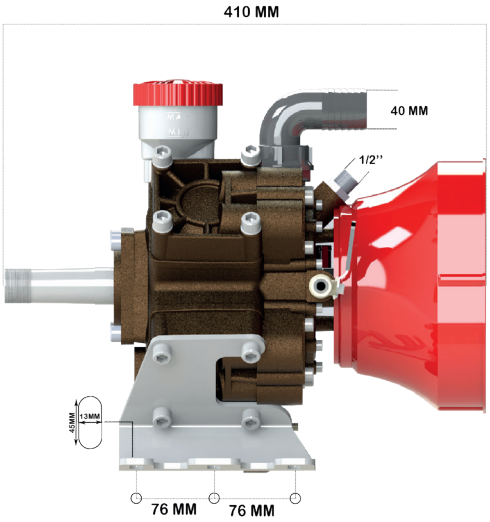

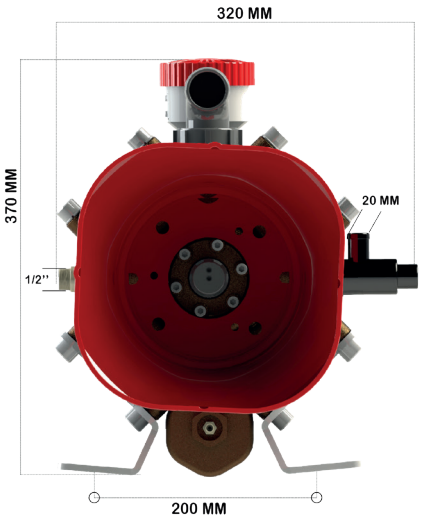

NO	KOD	ÜRÜN ADI
1	GMT002023	8X30 İMBUS CİVATA / SCREW
2	GMP371004-A	371-496 A MODEL SİBOP KAPAĞI SAĞ / SUCTION DELIVERY VALVE (RIGHT)
	GMP371004-A-SOL	371-496 A MODEL SİBOP KAPAĞI SOL / SUCTION DELIVERY VALVE (LEFT)
3	GMT003080	28X2,50 ORİNG / O-RING
4	GMP6600006604	32 ÇAP PLASTİK SİBOP KLASİK / SUCTION DELIVERY VALVE
5	GMT003077	24X4 ORİNG / O-RING
6	GMT002020	12X65 İMBUS CİVATA / SCREW
7	GMT002519	12 MM RON DELE / WASHER
8	GMP371003-A	371 A MODEL MEBRAN KAPAĞI SAĞ / MEMBRANE HEAD (RIGHT)
	GMP371003-A-SOL	371 A MODEL MEBRAN KAPAĞI SOL / MEMBRANE HEAD (LEFT)
9	GMT003128	17X2,50 ORİNG / O-RING
10	GMT002053	371-496 MEBRAN CİVATASI / SCREW
11	GMP7900007901	PLASTİK MEBRAN PULU / DIAPRAGM WASHER
12	GMP6500006501	105 MM ÇAP 14 MM KALINLIK MEBRAN LASTİĞİ / DIAPRAGM
13	GMP371011-A	371 A MODEL GÖMLEĞİ / PISTON ON LINEER
14	GMT004607	371-496 63 ÇAP PİSTON SEGMANI / RING
15	GMP371013-A	371-496 63 ÇAP PİSTON /PISTON
16	GMT004608	PERNO İÇ SEGMANI / RING
17	GMP371015-A	371-496 12 MM PİSTON PERNOSU / PISTON PIN
18	GMP371012-A	00371/496A BİYEL KOLU ALİMİYUM / CONNECTION ROD
19	GMP1000001008	1/2-1/2 VANA / VALVE
20	GMP7500007501	4 MEMBRANLI POMPA ÇIKIŞ NİPELİ / NIPPEL
21	GMP6100006103	G 1/4 48,5X24 BAĞLANTI SOMUNU KAPALI / PLASTIC NUT
22	GMT003006	29,75X3,53 ORİNG / O-RING
23	GMP5900005907	38X40 POMPA ÇIKIŞ DİRSEĞİ / PLASTIC ELBOW
24	5500005598	DÖRTLÜ YAĞDANLIK PASOLU KAPAĞI / OILCAN COVER
25	GMT003086	70X3 ORİNG / O-RING
26	GMT002033	8x25 İMBUS CİVATA / SCREW
27	5500005510	DÖRTLÜ POMPA KLASİK YAĞDANLIK GÖVDE /OILCAN BODY
28	GMT003111	35X2,50 ORİNG / O-RING
29	GMP1000001017	1/2 DEMİR REKOR / NIPPEL
30	GMT002021	6X20 İMBUS CİVATA / SCREW

NO	KOD	ÜRÜN ADI
31	GMP5300005325	BASINÇ EMNİYET SİBOBU 1/2 20 MM ÇIKIÇLI 50 BAR / SAFETY VALVE
32	GMP496002-A	496-A MODEL MANİFOLD KAPAĞI /MANIFOLD FLANGE
33	GMT003086	70X3 ORİNG / O-RING
34	GMT003087	107,54X3,53 ORİNG / O-RING
35	GMT003130	145,64X3,53 ORİNG / O-RING
36	GMT004001	35X47X10 KEÇE / OIL SEAL
37	GMP496003-A	496-A POMPA AYAĞI SAĞ / MOINTING BRUCKED RIGHT
38	GMP496003-A-SOL	496-A POMPA AYAĞI SOL / MOINTING BRUCKED LEFT
39	GMP-M-00079	TAHLİYE MUSLUĞU SARI GÖVDESİ YENİ MODEL /DISCHARGE VALVE
40	GMP-M-00080	TAHLİYE MUSLUĞU SARI VİDASI YENİ MODEL / DISCHARGE VALVE
41	GMP496001-A	496-A MODEL GÖVDE / PUMP BODY
42	GMT004507	6207 BİLYA / BEARING
43	GMP371016-A	371 A MODEL KRANK BİLEZİĞİ / ROD CONNECTION RING
44	GMP370016	370-490 50 MM ÇAP 40 CM BOY TURBO KRANK / CRANK
45	GMT004007	35X55X10 KEÇE / OIL SEAL
46	GMP371005-A	371-A MODEL KARE ÖN KAPAK / COVER FLANGE
47	GMT002025	10X20 İMBUS CİVATA / SCREW
48	GMP5600005613	POMPA ŞAFT MUHAFAZASI / SHAFT PROTECTION COVER
49	GMT002703	M6 DEMİR PUL / WASHER
50	GMT002026	M6X10 İMBUS CİVATA / SCREW
51	GMP371006-A	TÜP BAĞLANTI GÖVDESİ ALİMİYUM L TİPİ / TUBE AIR CONNECTION L NUT
52	GMT003007	14X2,5 ORİNG / O-RING
53	GMT003021	45X2,5 ORİNG / O-RING
54	GMP371008-A	60 ÇAP TÜP BAĞLANTI BORUSU / TUBE AIR CONNECTION PIPE
55	GMP371009-A	371 -A TÜP LASTİĞİ / PRESSURE ACUMMULATOR
56	GMP7900007902	PLASTİK TÜP BAĞLANTI PULU / TUBE AIR PLASTIC CONNECTION WASHER
57	GMP371026-C-A	HAVA TÜP SİBOBU / TUBE AIR VALVE
58	GMT002526	HAVA TÜP SOMUNU / TUBE AIR NUT
59	GMT003117	54x3 ORİNG / O-RING
60	GMP371007-A	TÜP BAĞLANTI ALİMİYUM PASOLU SOMUN / TUBE AIR CONNECTION L NUT



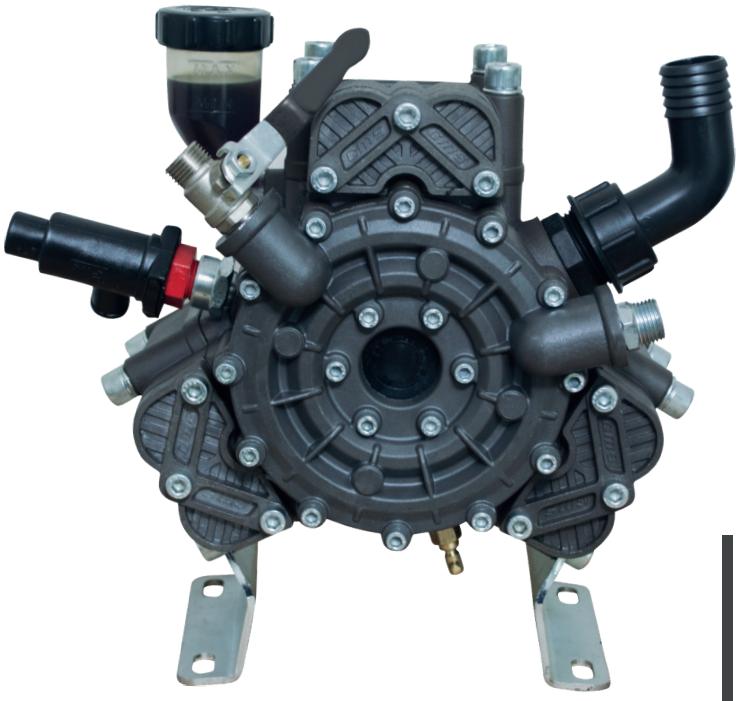

KOD: GEMPO371/A-N

3 MEMBRANLI POMPA

GEMPO 371/A-N MODELİ

Debi (lt/dak.):	71 L
Devir (d/dak.):	540
Güç (hp/kw.):	5,5 kw
Piston Adedi:	3
Maximum Basınç / Bar:	45 Bar

Kullanılan Yağ Cinsi:	20w50
Yağ Kapasitesi L.	0,95 L
Ölçüler ExBxYcm:	33x35x36 cm
Ağırlık kg:	18 kg

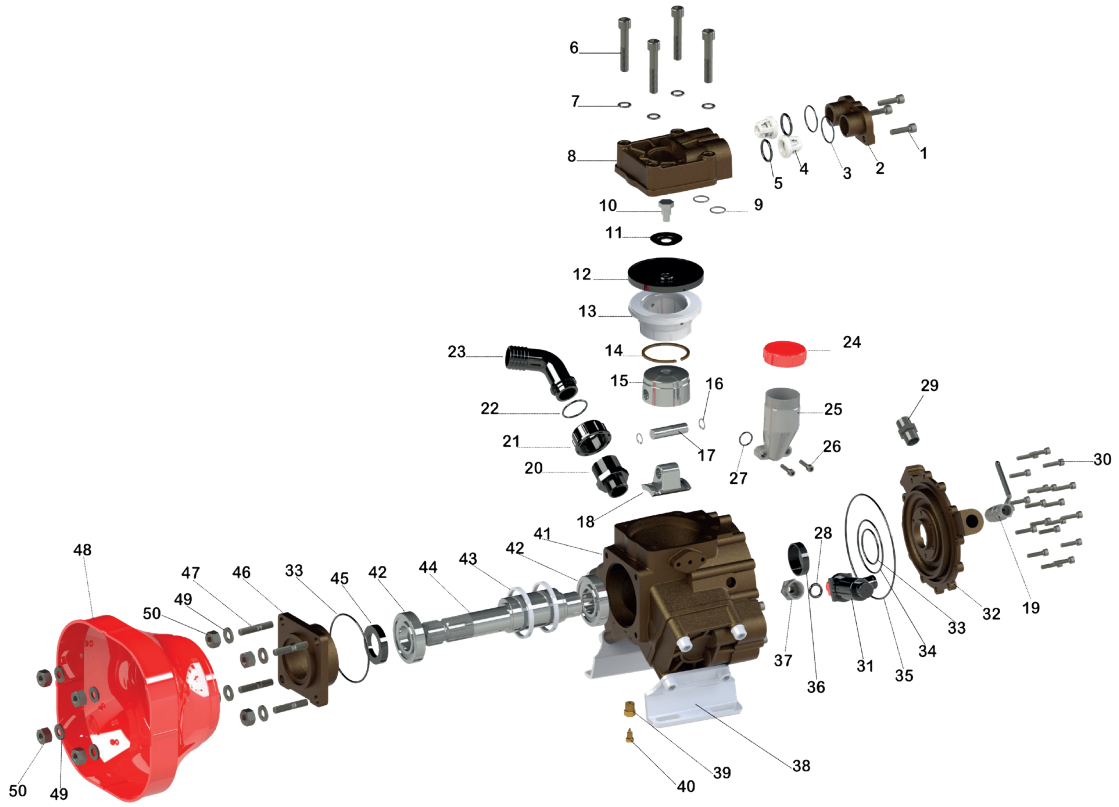

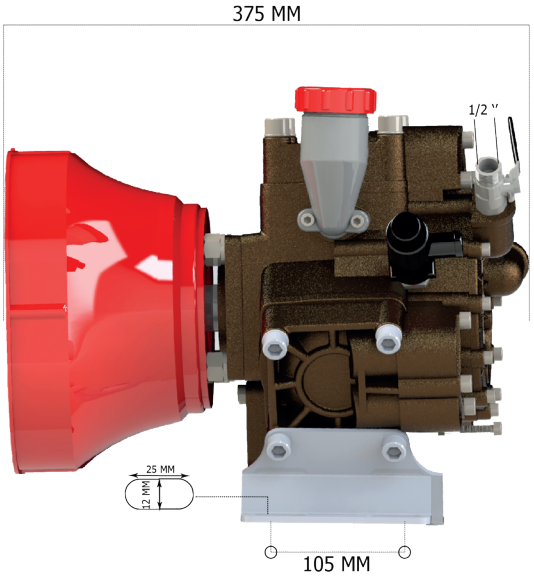

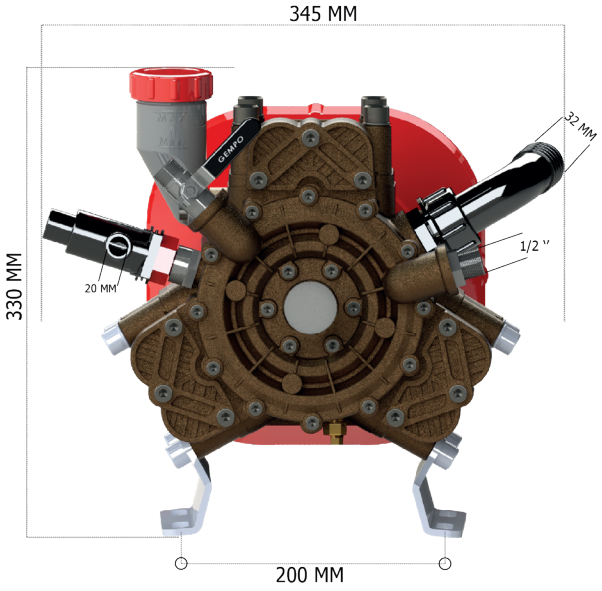

NO	KOD	ÜRÜN ADI
1	GMT002023	8X30 İMBUS CİVATA / SCREW
2	GMP371004-A	371-496 A MODEL SİBOP KAPAĞI SAĞ / SUCTION DELIVERY VALVE (RIGHT)
	GMP371004-A-SOL	371-496 A MODEL SİBOP KAPAĞI SOL / SUCTION DELIVERY VALVE (LEFT)
3	GMT003080	28X2,50 ORİNG / O-RING
4	GMP6600006604	32 ÇAP PLASTİK SİBOP KLASİK / SUCTION DELIVERY VALVE
5	GMT003077	24X4 ORİNG / O-RING
6	GMT002020	12X65 İMBUS CİVATA / SCREW
7	GMT002519	12 MM RON DELE / WASHER
8	GMP371003-A	371 A MODEL MEBRAN KAPAĞI SAĞ / MEMBRANE HEAD (RIGHT)
	GMP371003-A-SOL	371 A MODEL MEBRAN KAPAĞI SOL / MEMBRANE HEAD (LEFT)
9	GMT003128	17X2,50 ORİNG / O-RING
10	GMT002053	371-496 MEBRAN CİVATASI / SCREW
11	GMP7900007901	PLASTİK MEBRAN PULU / DIAPRAGM WASHER
12	GMP6500006501	105 MM ÇAP 14 MM KALINLIK MEBRAN LASTİĞİ / DIAPRAGM
13	GMP371011-A	371 A MODEL GÖMLEĞİ / PISTON ON LINEER
14	GMT004607	371-496 63 ÇAP PİSTON SEGMANI / RING
15	GMP371013-A	371-496 63 ÇAP PİSTON /PISTON
16	GMT004608	PERNO İÇ SEKMANI / RING
17	GMP371015-A	371-496 12 MM PİSTON PERNOSU / PISTON PIN
18	GMP371012-A	00371/496A BİYEL KOLU ALİMİYUM / CONNECTION ROD
19	GMP1000001008	1/2-1/2 VANA / VALVE
20	GMP7500007502	3 MEMBRANLI POMPA ÇIKIŞ NİPELİ / NIPPEL
21	GMP6100006106	G1 1/4 42X25 BAĞLANTI SOMUNU / PLASTIC NUT
22	GMT003080	28X2,50 ORİNG / O-RING
23	GMP5900005902	32X32 POMPA ÇIKIŞ DİRSEĞİ / PLASTIC ELBOW
24	5500005594	ÜÇLÜ YAĞDANLIK KAPAĞI UZUN TİP PASOLU / OILCAN COVER

NO	KOD	ÜRÜN ADI
25	5500005597	ÜÇLÜ YAĞDANLIK GÖVDESİ UZUN TİP/ OILCAN BODY
26	GMT002015	M6X25 İMBUS CİVATA/ SCREW
27	GMT003023	15,88X2,62 ORİNG /O-RING
28	GMT003049	10X5 ORİNG / O-RING
29	GMP1000001017	1/2 DEMİR REKOR / NIPPEL
30	GMT002021	6X20 İMBUS CİVATA / SCREW
31	GMP5300005325	BASINÇ EMNİYET SİBOBU 1/2 20 MM ÇIKIÇLI 50 BAR / SAFETY VALVE
32	GMP496002-A	496-A MODEL MANİFOLD KAPAĞI /MANIFOLD FLANGE
33	GMT003086	70X3 ORİNG / O-RING
34	GMT003087	107,54X3,53 ORİNG / O-RING
35	GMT003088	142,47X3,53 ORİNG / O-RING
36	GMT004015	47X10 TAPA / OIL SEAL
37	GMP371020-A	1/2 DİŞİ/3/8 ERKEK NİPEL / NIPPLE
38	GMP371022-A	371-A POMPA AYAĞI / MOINTING BRUCKED LEFT
39	GMP-M-00079	TAHLİYE MUSLUĞU SARI GÖVDESİ YENİ MODEL /DISCHARGE VALVE
40	GMP-M-00080	TAHLİYE MUSLUĞU SARI VİDASI YENİ MODEL / DISCHARGE VALVE
41	GMP371001-A	371-A MODEL GÖVDE / PUMP BODY
42	GMT004507	6207 BİLYA / BEARING
43	GMP371016-A	371 A MODEL KRANK BİLEZİĞİ / ROD CONNECTION RING
44	GMP371010-A	371 A MODEL KRANG / CRANK
45	GMT004007	35X55X10 KEÇE / OIL SEAL
46	GMP371005-A	371-A MODEL KARE ÖN KAPAK / COVER FLANGE
47	GMT002022	10X45 SAPLAMA / SCREW
48	GMP5600005615	POMPA ŞAFT MUHAFAZASI A MODEL Y / SHAFT PROTECTION COVER
49	GMT002701	M10 DEMİR PUL / WASHER
50	GMT002508	M10 SOMUN / NUT

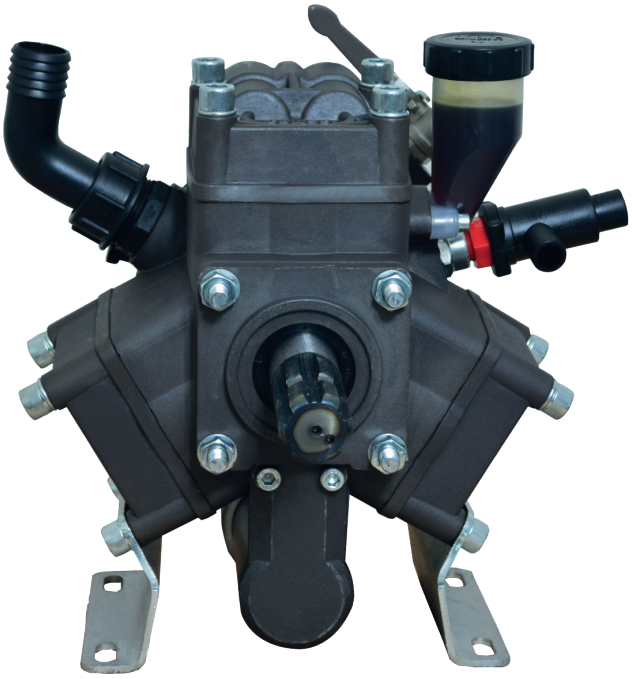

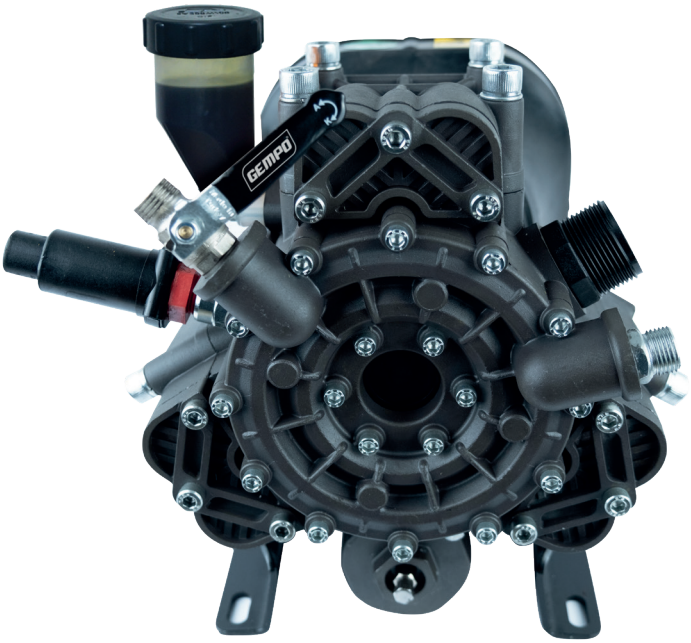

KOD: GEMPO371/A-T

3 MEMBRANLI POMPA

GEMPO371/A-T MODELİ

Debi (lt/dak.):	71 L
Devir (d/dak.):	540
Güç (hp/kw.):	5,5 kw
Piston Adedi:	3
Maximum Basınç / Bar:	45 Bar

Kullanılan Yağ Cinsi:	20w50
Yağ Kapasitesi L.	0,95 L
Ölçüler ExBxYcm:	33x35x36 cm
Ağırlık kg:	18 kg

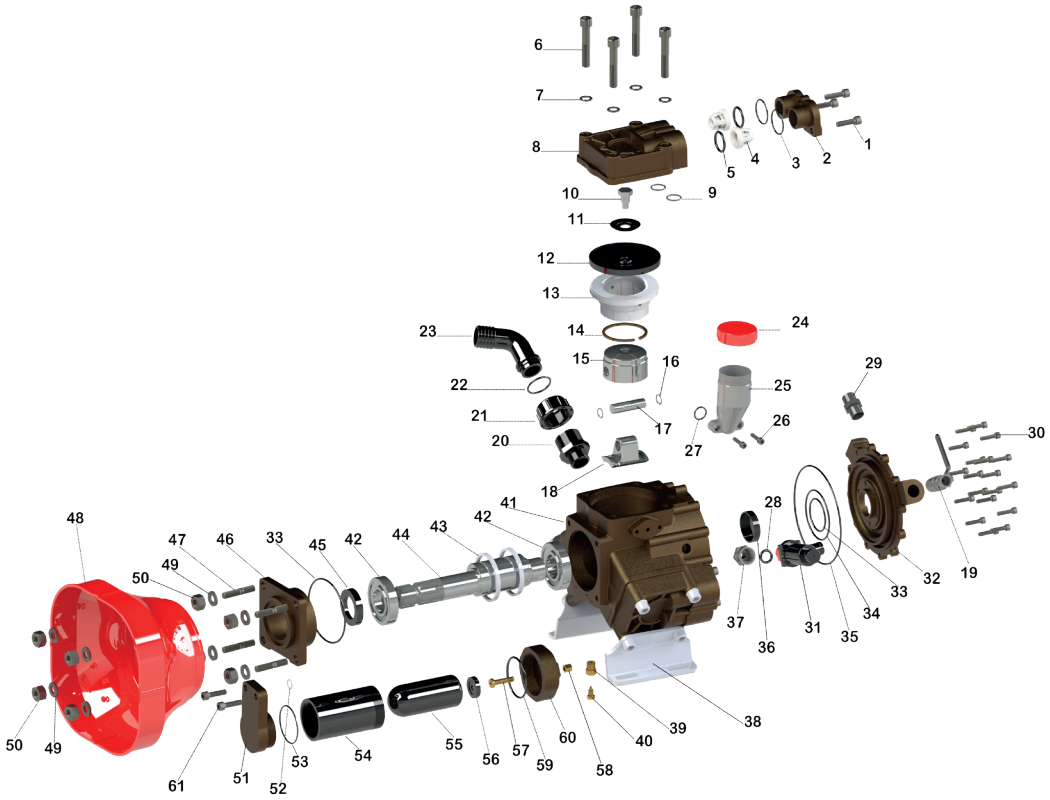

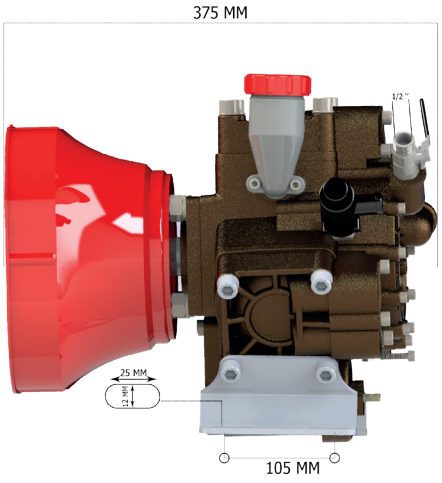

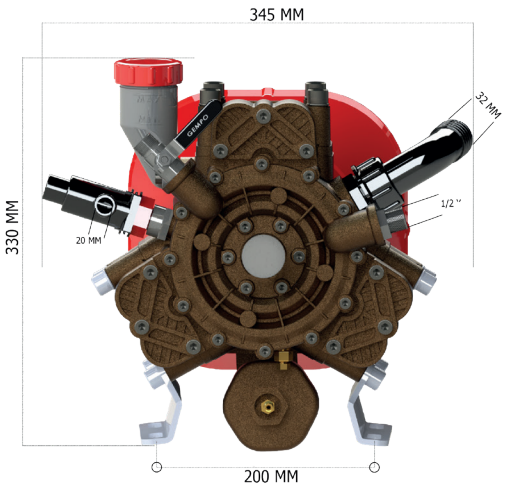

NO	KOD	ÜRÜN ADI
1	GMT002023	8X30 İMBUS CİVATA / SCREW
2	GMP371004-A	371-496 A MODEL SİBOP KAPAĞI SAĞ / SUCTION DELIVERY VALVE (RIGHT)
	GMP371004-A-SOL	371-496 A MODEL SİBOP KAPAĞI SOL / SUCTION DELIVERY VALVE (LEFT)
3	GMT003080	28X2,50 ORİNG / O-RING
4	GMP6600006604	32 ÇAP PLASTİK SİBOP KLASİK / SUCTION DELIVERY VALVE
5	GMT003077	24X4 ORİNG / O-RING
6	GMT002020	12X65 İMBUS CİVATA / SCREW
7	GMT002519	12 MM RON DELE / WASHER
8	GMP371003-A	371 A MODEL MEBRAN KAPAĞI SAĞ / MEMBRANE HEAD (RIGHT)
	GMP371003-A-SOL	371 A MODEL MEBRAN KAPAĞI SOL / MEMBRANE HEAD (LEFT)
9	GMT003128	17X2,50 ORİNG / O-RING
10	GMT002053	371-496 MEBRAN CİVATASI / SCREW
11	GMP7900007901	PLASTİK MEBRAN PULU / DIAPRAGM WASHER
12	GMP6500006501	105 MM ÇAP 14 MM KALINLIK MEBRAN LASTİĞİ / DIAPRAGM
13	GMP371011-A	371 A MODEL GÖMLEĞİ / PISTON ON LINEER
14	GMT004607	371-496 63 ÇAP PİSTON SEGMANI / RING
15	GMP371013-A	371-496 63 ÇAP PİSTON /PISTON
16	GMT004608	PERNO İÇ SEGMANI / RING
17	GMP371015-A	371-496 12 MM PİSTON PERNOSU / PISTON PIN
18	GMP371012-A	00371/496A BİYEL KOLU ALİMİYUM / CONNECTION ROD
19	GMP1000001008	1/2-1/2 VANA / VALVE
20	GMP7500007502	3 MEMBRANLI POMPA ÇIKIŞ NİPELİ / NIPPEL
21	GMP6100006106	G1 1/4 42X25 BAĞLANTI SOMUNU / PLASTIC NUT
22	GMT003080	28X2,50 ORİNG / O-RING
23	GMP5900005902	32X32 POMPA ÇIKIŞ DİRSEĞİ / PLASTIC ELBOW
24	5500005594	ÜÇLÜ YAĞDANLIK KAPAĞI UZUN TİP PASOLU / OILCAN COVER
25	5500005597	ÜÇLÜ YAĞDANLIK GÖVDESİ UZUN TİP/ OILCAN BODY
26	GMT002015	M6X25 İMBUS CİVATA/ SCREW
27	GMT003023	15,88X2,62 ORİNG /O-RING
28	GMT003049	10X5 ORİNG / O-RING
29	GMP1000001017	1/2 DEMİR REKOR / NIPPEL
30	GMT002021	6X20 İMBUS CİVATA / SCREW

NO	KOD	ÜRÜN ADI
31	GMP5300005325	BASINÇ EMNİYET SİBOBU 1/2 20 MM ÇIKIÇLI 50 BAR / SAFETY VALVE
32	GMP496002-A	496-A MODEL MANİFOLD KAPAĞI /MANIFOLD FLANGE
33	GMT003086	70X3 ORİNG / O-RING
34	GMT003087	107,54X3,53 ORİNG / O-RING
35	GMT003088	142,47X3,53 ORİNG / O-RING
36	GMT004015	47X10 TAPA / OIL SEAL
37	GMP371020-A	1/2 DİŞİ/3/8 ERKEK NİPEL / NIPPLE
38	GMP371022-A	371-A POMPA AYAĞI / MOINTING BRUCKED LEFT
39	GMP-M-00079	TAHLİYE MUSLUĞU SARI GÖVDESİ YENİ MODEL /DISCHARGE VALVE
40	GMP-M-00080	TAHLİYE MUSLUĞU SARI VİDASI YENİ MODEL / DISCHARGE VALVE
41	GMP371001-A	371-A MODEL GÖVDE / PUMP BODY
42	GMT004507	6207 BİLYA / BEARING
43	GMP371016-A	371 A MODEL KRANK BİLEZİĞİ / ROD CONNECTION RING
44	GMP371010-A	371 A MODEL KRANG / CRANK
45	GMT004007	35X55X10 KEÇE / OIL SEAL
46	GMP371005-A	371-A MODEL KARE ÖN KAPAK / COVER FLANGE
47	GMT002022	10X45 SAPLAMA / SCREW
48	GMP5600005615	POMPA ŞAFT MUHAFAZASI A MODEL Y / SHAFT PROTECTION COVER
49	GMT002701	M10 DEMİR PUL / WASHER
50	GMT002508	M10 SOMUN / NUT
51	GMP371006-A	TÜP BAĞLANTI GÖVDESİ ALİMİYUM L TİPİ / TUBE AIR CONNECTION L NUT
52	GMT003007	14X2,5 ORİNG / O-RING
53	GMT003021	45X2,5 ORİNG / O-RING
54	GMP371008-A	60 ÇAP TÜP BAĞLANTI BORUSU / TUBE AIR CONNECTION PIPE
55	GMP371009-A	371 -A TÜP LASTİĞİ / PRESSURE ACUMMULATOR
56	GMP7900007902	PLASTİK TÜP BAĞLANTI PULU / TUBE AIR PLASTIC CONNECTION WASHER
57	GMP371026-C-A	HAVA TÜP SİBOBU / TUBE AIR VALVE
58	GMT002526	HAVA TÜP SOMUNU / TUBE AIR NUT
59	GMT003117	54x3 ORİNG / O-RING
60	GMP371007-A	TÜP BAĞLANTI ALİMİYUM PASOLU SOMUN / TUBE AIR CONNECTION L NUT
61	GMT002033	8X25 İMBUS CİVATA / SCREW

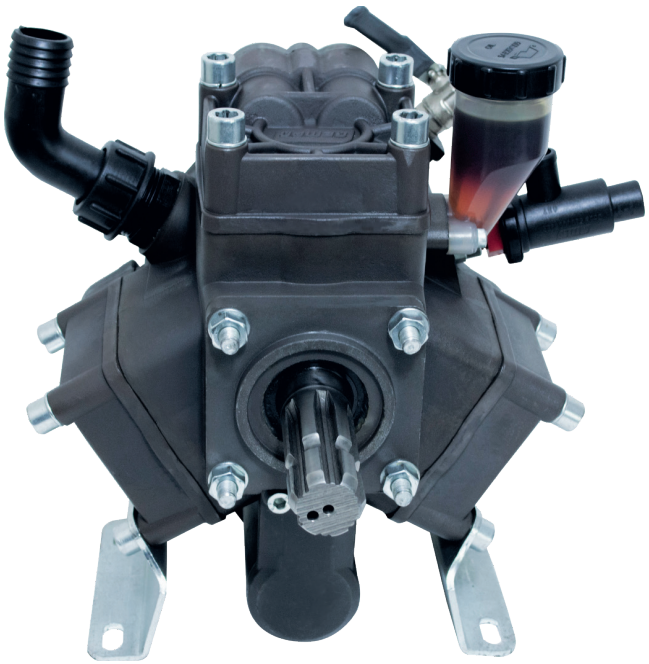

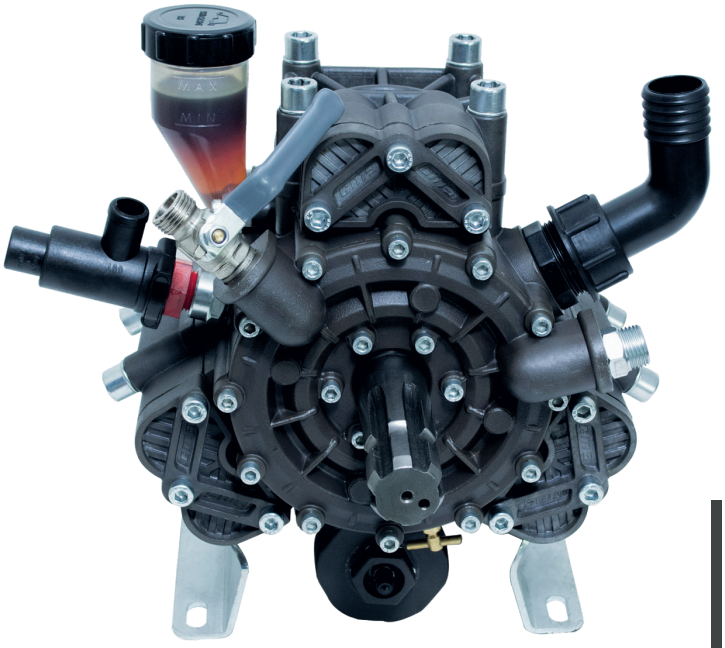

KOD: GEMPO371/A-TF

3 MEMBRANLI POMPA

GEMPO 371/A-TF MODELİ

Debi (lt/dak.):	71 L
Devir (d/dak.):	540
Güç (hp/kw.):	5,5 kw
Piston Adedi:	3
Maximum Basınç / Bar:	45 Bar

Kullanılan Yağ Cinsi:	20w50
Yağ Kapasitesi L.	0,95 L
Ölçüler ExBxYcm:	33x35x36 cm
Ağırlık kg:	18 kg

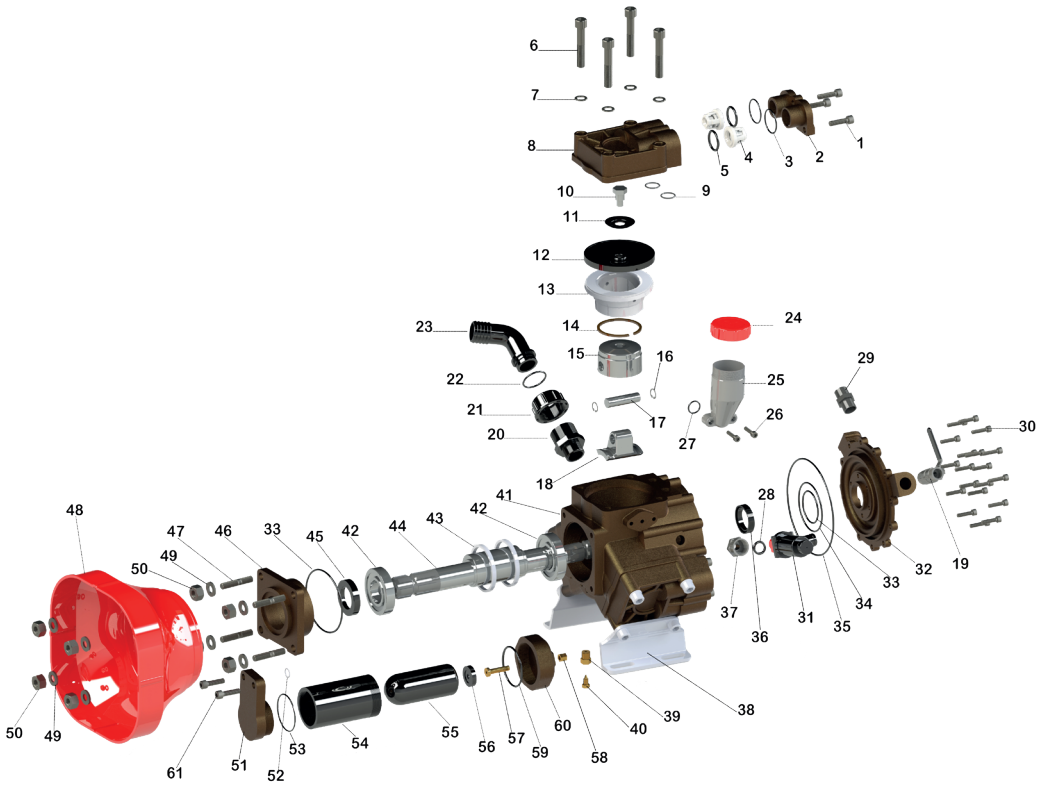

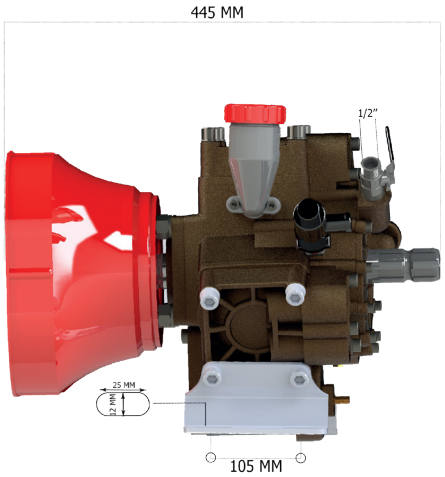

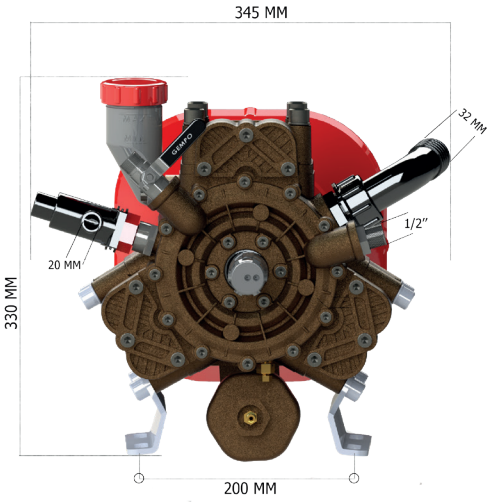

NO	KOD	ÜRÜN ADI
1	GMT002023	8X30 İMBUS CİVATA / SCREW
2	GMP371004-A	371-496 A MODEL SİBOP KAPAĞI SAĞ / SUCTION DELIVERY VALVE (RIGHT)
	GMP371004-A-SOL	371-496 A MODEL SİBOP KAPAĞI SOL / SUCTION DELIVERY VALVE (LEFT)
3	GMT003080	28X2,50 ORİNG / O-RING
4	GMP6600006604	32 ÇAP PLASTİK SİBOP KLASİK / SUCTION DELIVERY VALVE
5	GMT003077	24X4 ORİNG / O-RING
6	GMT002020	12X65 İMBUS CİVATA / SCREW
7	GMT002519	12 MM RON DELE / WASHER
8	GMP371003-A	371 A MODEL MEBRAN KAPAĞI SAĞ / MEMBRANE HEAD (RIGHT)
	GMP371003-A-SOL	371 A MODEL MEBRAN KAPAĞI SOL / MEMBRANE HEAD (LEFT)
9	GMT003128	17X2,50 ORİNG / O-RING
10	GMT002053	371-496 MEBRAN CİVATASI / SCREW
11	GMP7900007901	PLASTİK MEBRAN PULU / DIAPRAGM WASHER
12	GMP6500006501	105 MM ÇAP 14 MM KALINLIK MEBRAN LASTİĞİ / DIAPRAGM
13	GMP371011-A	371 A MODEL GÖMLEĞİ / PISTON ON LINEER
14	GMT004607	371-496 63 ÇAP PİSTON SEGMANI / RING
15	GMP371013-A	371-496 63 ÇAP PİSTON /PISTON
16	GMT004608	PERNO İÇ SEGMANI / RING
17	GMP371015-A	371-496 12 MM PİSTON PERNOSU / PISTON PIN
18	GMP371012-A	00371/496A BİYEL KOLU ALİMİYUM / CONNECTION ROD
19	GMP1000001008	1/2-1/2 VANA / VALVE
20	GMP7500007502	3 MEMBRANLI POMPA ÇIKIŞ NİPELİ / NIPPEL
21	GMP6100006106	G1 1/4 42X25 BAĞLANTI SOMUNU / PLASTIC NUT
22	GMT003080	28X2,50 ORİNG / O-RING
23	GMP5900005902	32X32 POMPA ÇIKIŞ DİRSEĞİ / PLASTIC ELBOW
24	5500005594	ÜÇLÜ YAĞDANLIK KAPAĞI UZUN TİP PASOLU / OILCAN COVER
25	5500005597	ÜÇLÜ YAĞDANLIK GÖVDESİ UZUN TİP/ OILCAN BODY
26	GMT002015	M6X25 İMBUS CİVATA/ SCREW
27	GMT003023	15,88X2,62 ORİNG /O-RING
28	GMT003049	10X5 ORİNG / O-RING
29	GMP1000001017	1/2 DEMİR REKOR / NIPPEL
30	GMT002021	6X20 İMBUS CİVATA / SCREW

NO	KOD	ÜRÜN ADI
31	GMP5300005325	BASINÇ EMNİYET SİBOBU 1/2 20 MM ÇIKIÇLI 50 BAR / SAFETY VALVE
32	GMP496002-A	496-A MODEL MANİFOLD KAPAĞI /MANIFOLD FLANGE
33	GMT003086	70X3 ORİNG / O-RING
34	GMT003087	107,54X3,53 ORİNG / O-RING
35	GMT003088	142,47X3,53 ORİNG / O-RING
36	GMT004001	35X47X10 KEÇE / OIL SEAL
37	GMP371020-A	1/2 DİŞİ/3/8 ERKEK NİPEL / NIPPLE
38	GMP371022-A	371-A POMPA AYAĞI / MOINTING BRUCKED LEFT
39	GMP-M-00079	TAHLİYE MUSLUĞU SARI GÖVDESİ YENİ MODEL /DISCHARGE VALVE
40	GMP-M-00080	TAHLİYE MUSLUĞU SARI VİDASI YENİ MODEL / DISCHARGE VALVE
41	GMP371001-A	371-A MODEL GÖVDE / PUMP BODY
42	GMT004507	6207 BİLYA / BEARING
43	GMP371016-A	371 A MODEL KRANK BİLEZİĞİ / ROD CONNECTION RING
44	GMP371051-A	371-496 A MODEL ÇİFT FREZELİ KRANK / CRANK
45	GMT004007	35X55X10 KEÇE / OIL SEAL
46	GMP371005-A	371-A MODEL KARE ÖN KAPAK / COVER FLANGE
47	GMT002022	10X45 SAPLAMA / SCREW
48	GMP5600005615	POMPA ŞAFT MUHAFAZASI A MODEL Y / SHAFT PROTECTION COVER
49	GMT002701	M10 DEMİR PUL / WASHER
50	GMT002508	M10 SOMUN / NUT
51	GMP371006-A	TÜP BAĞLANTI GÖVDESİ ALİMİYUM L TİPİ / TUBE AIR CONNECTION L NUT
52	GMT003007	14X2,5 ORİNG / O-RING
53	GMT003021	45X2,5 ORİNG / O-RING
54	GMP371008-A	60 ÇAP TÜP BAĞLANTI BORUSU / TUBE AIR CONNECTION PIPE
55	GMP371009-A	371 -A TÜP LASTİĞİ / PRESSURE ACUMMULATOR
56	GMP7900007902	PLASTİK TÜP BAĞLANTI PULU / TUBE AIR PLASTIC CONNECTION WASHER
57	GMP371026-C-A	HAVA TÜP SİBOBU / TUBE AIR VALVE
58	GMT002526	HAVA TÜP SOMUNU / TUBE AIR NUT
59	GMT003117	54x3 ORİNG / O-RING
60	GMP371007-A	TÜP BAĞLANTI ALİMİYUM PASOLU SOMUN / TUBE AIR CONNECTION L NUT
61	GMT002033	8 X 25 İMBUS CİVATA / SCREW

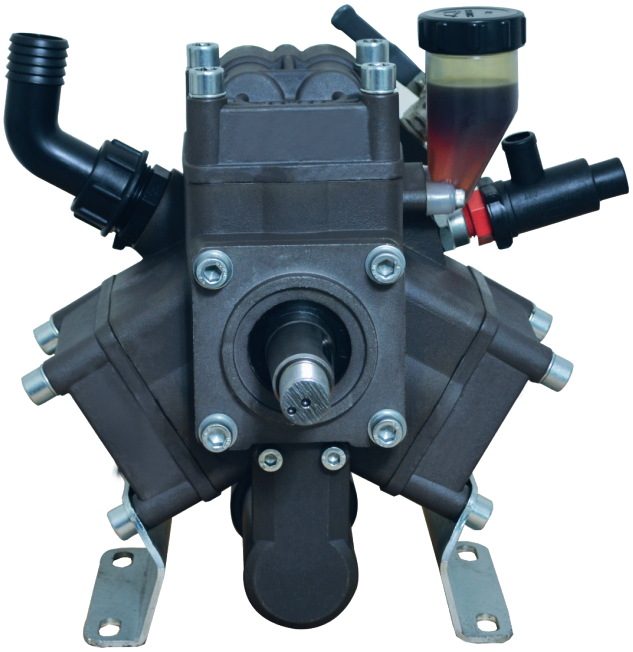

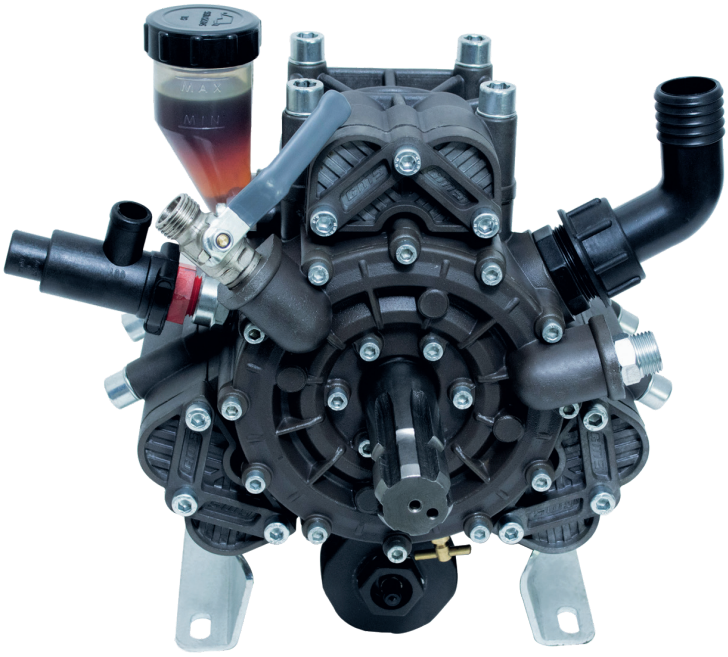

KOD: GEMPO371/A-TK

3 MEMBRANLI POMPA

GEMPO 371/A-TK MODELİ

Debi (lt/dak.):	71 L
Devir (d/dak.):	540
Güç (hp/kw.):	5,5 kw
Piston Adedi:	3
Maximum Basınç / Bar:	45 Bar

Kullanılan Yağ Cinsi:	20w50
Yağ Kapasitesi L.	0,95 L
Ölçüler ExBxYcm:	33x35x36 cm
Ağırlık kg:	18 kg

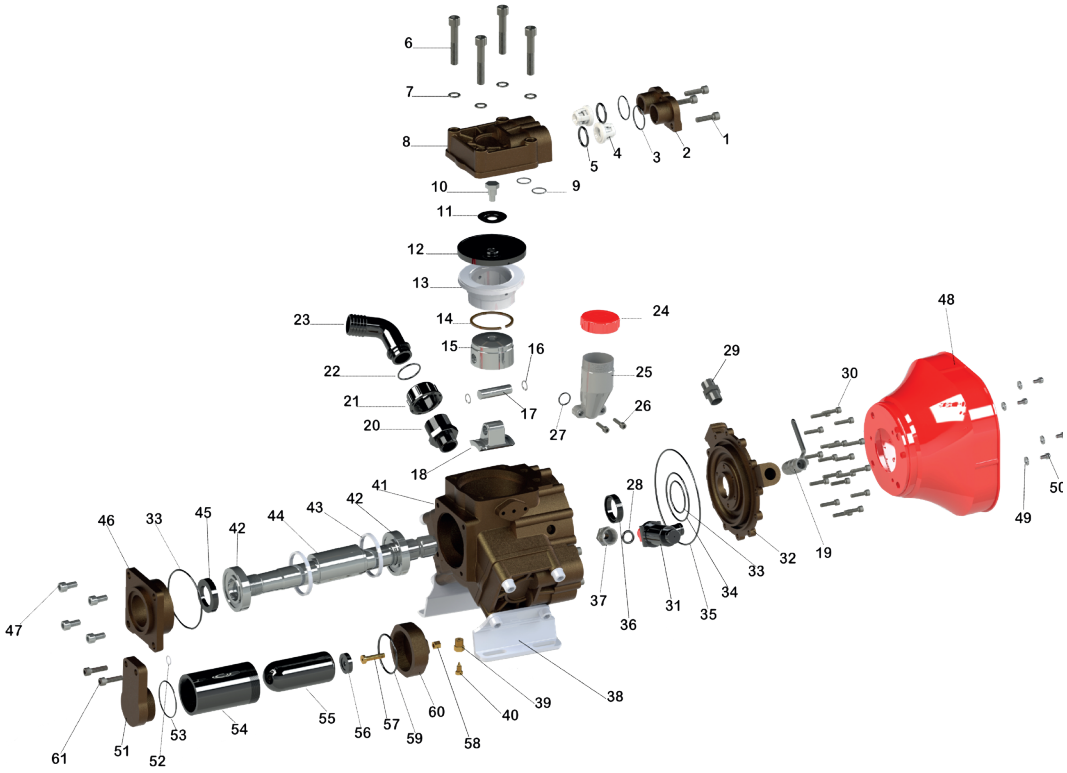

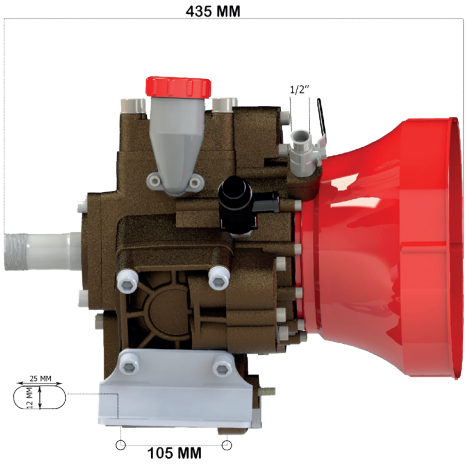

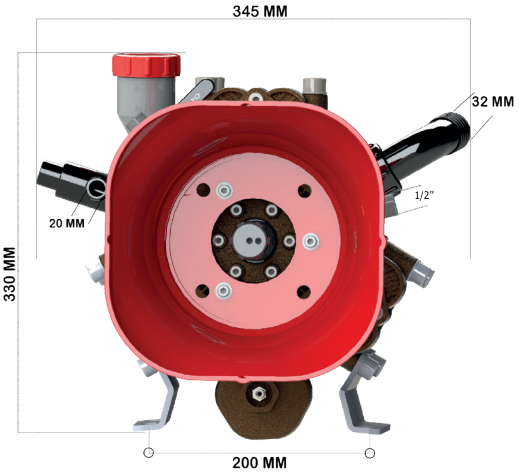

NO	KOD	ÜRÜN ADI
1	GMT002023	8X30 İMBUS CİVATA / SCREW
2	GMP371004-A	371-496 A MODEL SİBOP KAPAĞI SAĞ / SUCTION DELIVERY VALVE (RIGHT)
	GMP371004-A-SOL	371-496 A MODEL SİBOP KAPAĞI SOL / SUCTION DELIVERY VALVE (LEFT)
3	GMT003080	28X2,50 ORİNG / O-RING
4	GMP6600006604	32 ÇAP PLASTİK SİBOP KLASİK / SUCTION DELIVERY VALVE
5	GMT003077	24X4 ORİNG / O-RING
6	GMT002020	12X65 İMBUS CİVATA / SCREW
7	GMT002519	12 MM RON DELE / WASHER
8	GMP371003-A	371 A MODEL MEBRAN KAPAĞI SAĞ / MEMBRANE HEAD (RIGHT)
	GMP371003-A-SOL	371 A MODEL MEBRAN KAPAĞI SOL / MEMBRANE HEAD (LEFT)
9	GMT003128	17X2,50 ORİNG / O-RING
10	GMT002053	371-496 MEBRAN CİVATASI / SCREW
11	GMP7900007901	PLASTİK MEBRAN PULU / DIAPRAGM WASHER
12	GMP6500006501	105 MM ÇAP 14 MM KALINLIK MEBRAN LASTİĞİ / DIAPRAGM
13	GMP371011-A	371 A MODEL GÖMLEĞİ / PISTON ON LINEER
14	GMT004607	371-496 63 ÇAP PİSTON SEGMANI / RING
15	GMP371013-A	371-496 63 ÇAP PİSTON /PISTON
16	GMT004608	PERNO İÇ SEGMANI / RING
17	GMP371015-A	371-496 12 MM PİSTON PERNOSU / PISTON PIN
18	GMP371012-A	00371/496A BİYEL KOLU ALİMİYUM / CONNECTION ROD
19	GMP1000001008	1/2-1/2 VANA / VALVE
20	GMP7500007502	3 MEMBRANLI POMPA ÇIKIŞ NİPELİ / NIPPEL
21	GMP6100006106	G1 1/4 42X25 BAĞLANTI SOMUNU / PLASTIC NUT
22	GMT003080	28X2,50 ORİNG / O-RING
23	GMP5900005902	32X32 POMPA ÇIKIŞ DİRSEĞİ / PLASTIC ELBOW
24	5500005594	ÜÇLÜ YAĞDANLIK KAPAĞI UZUN TİP PASOLU / OILCAN COVER
25	5500005597	ÜÇLÜ YAĞDANLIK GÖVDESİ UZUN TİP/ OILCAN BODY
26	GMT002015	M6X25 İMBUS CİVATA/ SCREW
27	GMT003023	15,88X2,62 ORİNG /O-RING
28	GMT003049	10X5 ORİNG / O-RING
29	GMP1000001017	1/2 DEMİR REKOR / NIPPEL
30	GMT002021	6X20 İMBUS CİVATA / SCREW
31	GMP5300005325	BASINÇ EMNİYET SİBOBU 1/2 20 MM ÇIKIÇLI 50 BAR / SAFETY VALVE

NO	KOD	
32	GMP496002-A	496-A MODEL MANİFOLD KAPAĞI /MANIFOLD FLANGE
33	GMT003086	70X3 ORİNG / O-RING
34	GMT003087	107,54X3,53 ORİNG / O-RING
35	GMT003088	142,47X3,53 ORİNG / O-RING
36	GMT004001	35X47X10 KEÇE / OIL SEAL
37	GMP371020-A	1/2 DİŞİ/3/8 ERKEK NİPEL / NIPPLE
38	GMP371022-A	371-A POMPA AYAĞI / MOINTING BRUCKED LEFT
39	GMP-M-00079	TAHLİYE MUSLUĞU SARI GÖVDESİ YENİ MODEL /DISCHARGE VALVE
40	GMP-M-00080	TAHLİYE MUSLUĞU SARI VİDASI YENİ MODEL / DISCHARGE VALVE
41	GMP371001-A	371-A MODEL GÖVDE / PUMP BODY
42	GMT004507	6207 BİLYA / BEARING
43	GMP371016-A	371 A MODEL KRANK BİLEZİĞİ / ROD CONNECTION RING
44	GMP370016	370-490 50 MM ÇAP 40 CM BOY TURBO KRANK / CRANK
45	GMT004007	35X55X10 KEÇE / OIL SEAL
46	GMP371005-A	371-A MODEL KARE ÖN KAPAK / COVER FLANGE
47	GMT002025	10X20 İMBUS CİVATA / SCREW
48	GMP5600005613	POMPA ŞAFT MUHAFAZASI / SHAFT PROTECTION COVER
49	GMT002703	M6 DEMİR PUL / WASHER
50	GMT002026	M6X10 İMBUS CİVATA / SCREW
51	GMP371006-A	TÜP BAĞLANTI GÖVDESİ ALİMİYUM L TİPİ / TUBE AIR CONNECTION L NUT
52	GMT003007	14X2,5 ORİNG / O-RING
53	GMT003021	45X2,5 ORİNG / O-RING
54	GMP371008-A	60 ÇAP TÜP BAĞLANTI BORUSU / TUBE AIR CONNECTION PIPE
55	GMP371009-A	371 -A TÜP LASTİĞİ / PRESSURE ACUMMULATOR
56	GMP7900007902	PLASTİK TÜP BAĞLANTI PULU / TUBE AIR PLASTIC CONNECTION WASHER
57	GMP371026-C-A	HAVA TÜP SİBOBU / TUBE AIR VALVE
58	GMT002526	HAVA TÜP SOMUNU / TUBE AIR NUT
59	GMT003117	54x3 ORİNG / O-RING
60	GMP371007-A	TÜP BAĞLANTI ALİMİYUM PASOLU SOMUN / TUBE AIR CONNECTION L NUT
61	GMT002033	8 X 25 İMBUS CİVATA / SCREW





KOD: GEMPO230/A-T

2 MEMBRANLI POMPA

GEMPO 230/A-T MODELİ

Debi (lt/dak.):	30 L
Devir (d/dak.):	540
Güç (hp/kw.):	2,2 kw
Piston Adedi:	2
Maximum Basınç / Bar:	40 Bar

Kullanılan Yağ Cinsi:	20w50
Yağ Kapasitesi L.	0,5 L
Ölçüler ExBxYcm:	33x35x36 cm
Ağırlık kg:	10 kg

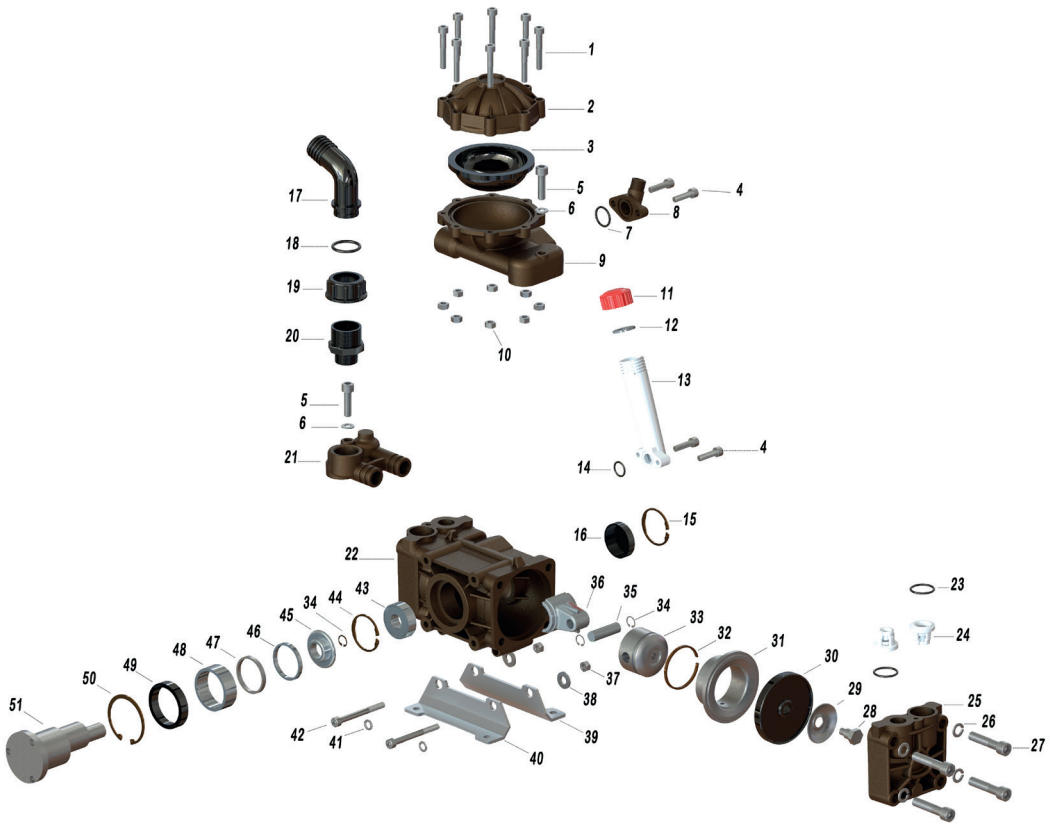

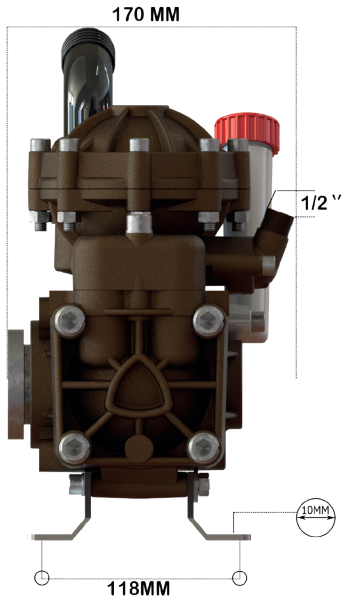

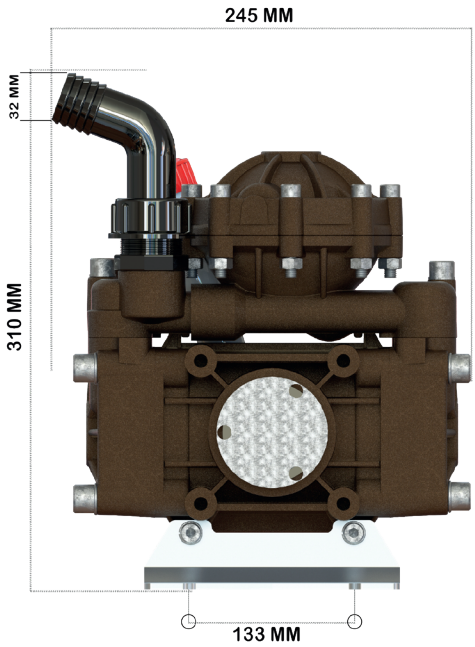

NO	KOD	ÜRÜN ADI
1	GMT002030	M8X40 IMBUS CİVATA / SCREW
2	GMP230/3121/4160/01	230/3121/4160/HAVA TÜPÜ ÜST GÖVDE / AIR ACCUMULATOR COVER
3	GMP230/3121/4160/02	230/3121/4160/HAVA TÜP LASTİĞİ / AIR ACCUMULATOR DIAPRAGM
4	GMT002033	M8X25 CİVATA / SCREW
5	GMT002063	10X55 İMBUS CİVATA / SCREW
6	GMT002701	M10 DEMİR PUL / WASHER
7	GMT003090	24X2,50 ORİNG / O-RING
8	GMP303023-B	REGÜLATÖR ÇIKIŞ REKORU ALİMİYUM / ELBOW
9	GMP230004/A	230/A/HAVA TÜPÜ ALT GÖVDESİ / BIG MANIFOLD
10	5500005527	İKİ MEBRANLI POMPA YAĞDANLIĞI KAPAK / OILCAN COVER
11	6800006894	19X3 CONTA / O-RING
12	5500005526	İKİ MEBRANLI POMPA YAĞDANLIĞI GÖVDE / OILCAN BODY
13	GMT003023	15,88X2,62 ORİNG / O-RING
14	GMT002015	M6X25 İMBUS CİVATA / SCREW
15	GMT004616	EMNİYET SEGMANI 50'LİK /RING
16	GMT004014	47X8 TAPA / REAR SEAL
17	GMP5900005902	32X32 POMPA ÇIKIŞ DİRSEĞİ / ELBOW
18	GMT003080	28X2,50 ORİNG / O-RING
19	GMP6100006106	G1 1/4 42X25 BAĞLANTI SOMUNU / NUT
20	GMP7500007502	3 MEMBRANLI POMPA ÇIKIŞ NİPELİ / NIPPLE
21	GMP230003/A	230/A/SİBOP KAPAĞI / SMALL MANIFOLD
22	GMP230001/A	230/A/POMPA GÖVDESİ / PUMP BODY
23	GMT003077	24X4 ORİNG / O-RING
24	GMP6600006604	32 ÇAP PLASTİK SİBOP KLASİK / SUCTION DELIVERY VALVE
25	GMP230002/A	230/A/POMPA MEBRAN KAPAĞI / DIAPRAGM COVER-LEFT
	GMP230002/A-SAG	230/A/POMPA MEBRAN KAPAĞI / DIAPRAGM COVER-RIGHT
26	GMT002519	12 MM RON DELE /WASHER
27	GMT002064	12X55 İMBUS CİVATA /SCREW
28	GMT002054	230/A/MEBRAN CİVATASI /SCREW
29	GMP230012/A	230/A/MEBRAN PULU / DIAPRAGM WASHER
30	GMP230011/A	230/A/MEBRAN LASTİĞİ / DIAPRAGM
31	GMP230005/A	230/A/POMPA GÖMLEĞİ / PISTON LINEER
32	GMT004612	230/A/POMPA PİSTONU SEGMANI / RING
33	GMP230006/A	230/A/POMPA PİSTONU / PISTON
34	GMT004608	PERNO İÇ SEGMANI / RING
35	GMP230008/A	230/A/POMPA PERNOSU / PISTON PIM
36	GMP230007/A	230/A/POMPA BİYER KOLU / CONNECTION ROD
37	GMT002521	M8 DÜZ SOMUN / NUT
38	GMT002702	M8 DEMİR PUL / WASHER
39	GMT230001/A	230/A/POMPA AYAĞI / PUMP MOUNTING BRACKET
40	GMT002702	M8 DEMİR PUL / WASHER
41	GMT002014	8X80 CİVATA İMBUS / SCREW
42	GMT004509	6204 BİLYA / BEARING
43	GMT004616	EMNİYET SEGMANI 50'LİK / RING
44	GMT004615	EMNİYET SEGMANI 23'LÜK / RING
45	GMP230017/A	230/A/PLASTİK KRANK DAYAMASI / CRANKSHAFT SUPPORT
46	GMP230015/A	230/A/POMPA BİLEZİĞİ / ROD CONNECTION RING
47	GMT004511	230/A HK5020 YATAKLI RULMAN / BEARING
48	GMT004020	50X65X8 KEÇE / OIL SEAL
49	GMT004617	EMNİYET SEGMANI 69'LUK /RING
50	GMP230014/A	230/A/POMPA KRANKI /RING



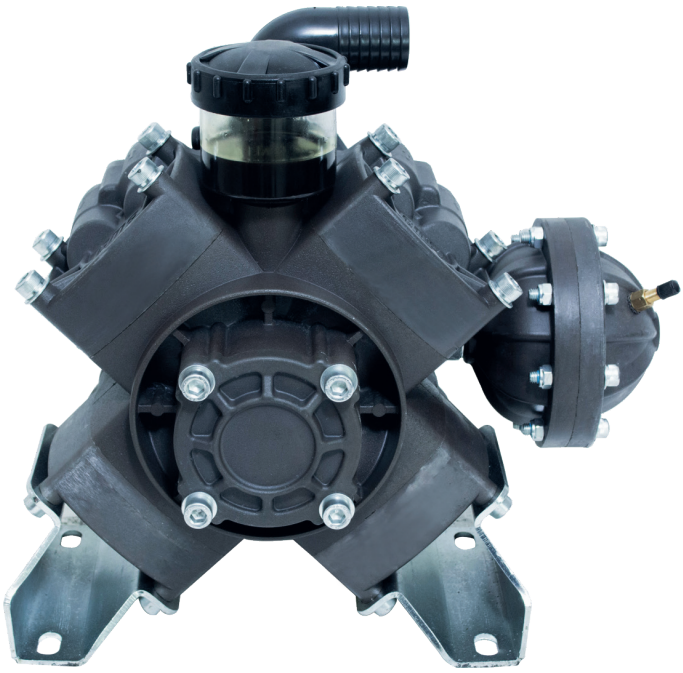

KOD: GEMPO4105/C-T

4 MEMBRANLI POMPA

GEMPO 4105/C-T MODELİ

Debi (lt/dak.):	105 L
Devir (d/dak.):	540
Güç (hp/kw.):	7,5 kw
Piston Adedi:	4
Maximum Basınç / Bar:	50 Bar

Kullanılan Yağ Cinsi:	20w50
Yağ Kapasitesi L.	1,1 L
Ölçüler ExBxYcm:	33x35x36 cm
Ağırlık kg:	23 kg

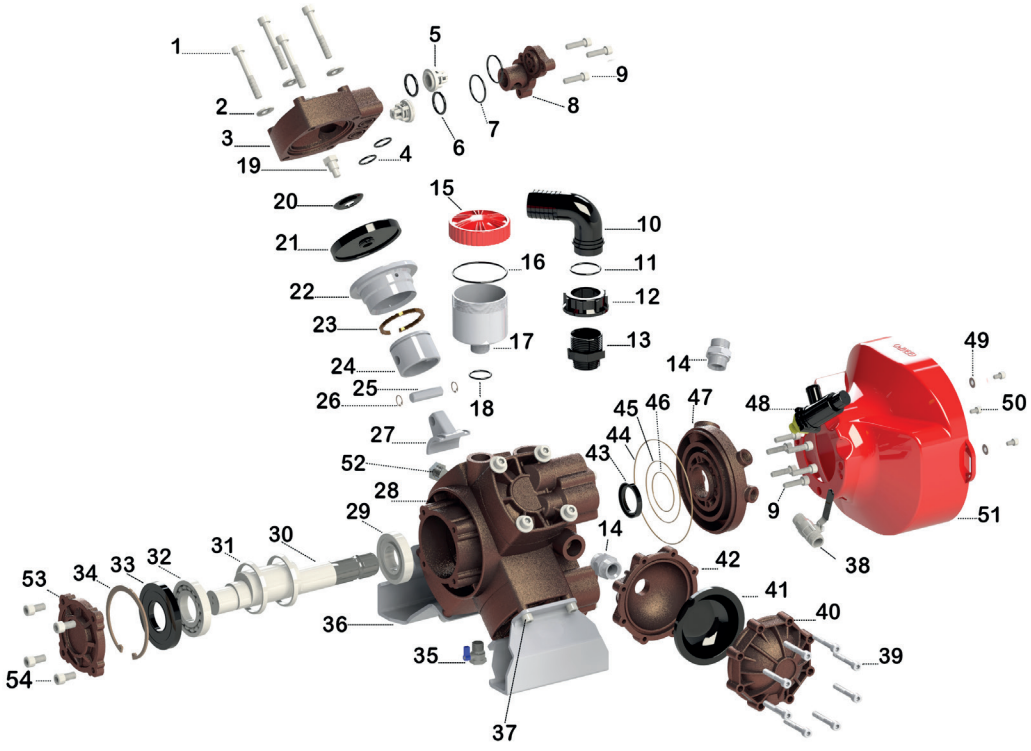

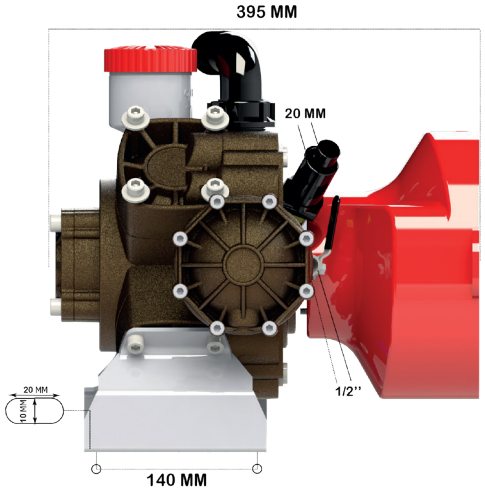

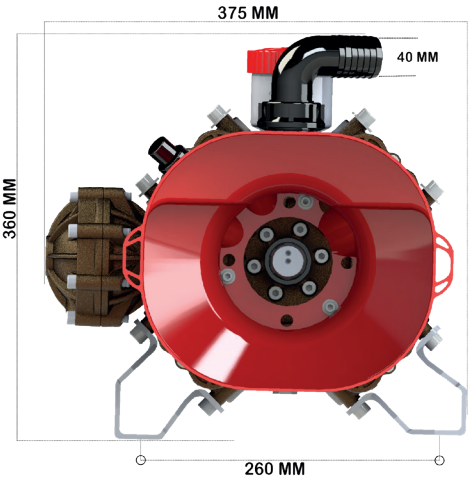

NO	KOD	ÜRÜN ADI
1	GMT002035	M10X65 İMBUS CİVATA (KOMET MEBRAN KAPAĞI VİDASI) / SCREW
2	GMT002701	M10 DEMİR PUL / WASHER
	GMP371003-C	371-4105 C MODEL MEBRAN KAPAĞI SOL / MEMBRANE HEAD (LEFT)
3	GMP410504-C	371-4105 C MEBRAN KAPAĞI SAĞ / MEMBRANE HEAD (RIGHT)
4	GMT003051	21X3 ORİNG / O-RING
5	GMP6600006603	30 ÇAP UZUN TİP KROM SİBOP / SUCTION DELIVERY VALVE
6	GMT003077	24X4 ORİNG / O-RING
7	GMT003053	31X3 ORİNG / O-RING
8	GMP371004-C	371-4105 C MODEL SİBOP KAPAĞI SOL / SUCTION DELIVERY VALVE PLUG (LEFT)
	GMP410505-C	4105 SİBOP KAPAĞI SAĞ / SUCTION DELIVERY VALVE PLUG (RIGHT)
9	GMT002033	8x25 İMBUS CİVATA / SCREW
10	GMP5900005907	38X40 POMPA ÇIKIŞ DİRSEĞİ / PLASTIC ELBOW
11	GMT003006	29,75X3,53 ORİNG / O-RING
12	GMP6100006103	G 1/4 48,5X24 BAĞLANTI SOMUNU KAPALI / PLASCTIC NUT
13	GMP7500007501	4 MEMBRANLI POMPA ÇIKIŞ NİPELİ / PLASTIC NIPPEL
14	GMP371022-C	32 ÇAP ALTI KÖŞE 1/2 -3/8 DEMİR ARA NİPEL / NIPPEL
15	5500005598	DÖRTLÜ YAĞDANLIK PASOLU KAPAĞI / OILCAN COVER
16	GMT003086	70X3 ORİNG / O-RING
17	5500005593	DÖRTLÜ PASOLU YAĞDANLIK POLKARBON GÖVDESİ / OILCAN BODY
18	GMT003009	18X2,5 ORİNG / O-RING
19	GMT002062	371-4105 PİSTON CIVATASI / SCREW
20	GMP7900007901	PLASTİK MEBRAN PULU / DIAPRAGM WASHER
21	GMP6500006502	14X100 MEBRAN LASTİĞİ / DIAPRAGM
22	GMP371008-C	371-4105 C MODEL GÖMLEĞİ / PISTON ON LINEER
23	GMT004610	371-4105 PİSTON SEGMANI / RING
24	GMP371011-C	371 -4105 58 ÇAP PİSTON / PISTON
25	GMP371018-C	371-4105 ÇAP 14 MM 48 MM BOY PİSTON PERNOSU / PISTON PIN
26	GMT004608	PERNO İÇ SEGMANI / RING
27	GMT004610	371-4105 PİSTON SEGMANI / RING
28	GMP371011-C	371 -4105 58 ÇAP PİSTON / PISTON

NO	KOD	ÜRÜN ADI
29	GMP371018-C	371-4105 ÇAP 14 MM 48 MM BOY PİSTON PERNOSU / PISTON PIN
30	GMT004608	PERNO İÇ SEGMANI / RING
31	GMP410502-C	4105 BİYER KOLU / CONNECTION ROD
32	GMP410501-C	4105 C MODEL GÖVDE / PUMP BODY
33	GMT004507	6207 BİLYA / BEARING
34	GMP371009-C	371-4105 52 MM 27 CM KRANK / CRANK
35	GMP371012-C	371 C MODEL BİLEZİK / ROD CONNECTION RING
36	GMT004506	6308 RULMAN / BEARING
37	GMT004006	371-4105 40*90*10 KEÇE / OIL SEAL
38	GMT004609	371-4105 90X3 GÖVDE SEGMANI / RING
39	GMP1000001020	MİNİ VANA / DISCHARGE VALVE
40	GMP410503-C	4105 POMPA AYAĞI / PUMP MOUNTING BRUCKED
41	GMT002002	10x70 İMBUS VİDA / SCREW
42	GMP1000001007	1/2-3/8 VANA / VALVE
43	GMT002019	M8X45 İMBUS CİVATA / SCREW
44	GMP371007-C	371-4105 HAVA TÜPÜ SİBOP ÇIKIŞ GÖVDE / PRASSURE A CCUMULATOR
45	GMP371023-C	371-4105 HAVA TÜP LASTİĞİ / AIR ACUMMULATOR DIAPGRAM
46	GMP371006-C	371-4105 HAVA TÜPÜ PASOLU GÖVDE / PRASSURE A CCUMULATOR
47	GMT004001	35X47X10 KEÇE / OIL SEAL
48	GMT003130	145,64X3,53 ORİNG / O-RING
49	GMT003055	100X2 ORİNG / O-RING
50	GMT003054	74X2 ORİNG / O-RING
51	GMP371002-C	371 -4105 C MODEL MANİFOLD KAPAĞI / MANIFOLT FLANGE
52	GMP5300005325	BASINÇ EMNİYET SİBOBU 1/2 20 MM ÇIKIÇLI 50 BAR / SAFETY VALVE
53	GMT002703	M6 DEMİR PUL / WASHER
54	GMT002026	M6X10 İMBUS CİVATA / SCREW
55	GMP5600005612	POMPA ŞAFT MUHAFAZASI 371 491 MODEL / SHAFT PRODECTION
56	GMT004013	KÖRTAPA / PLUG
57	GMP371005-C	371-4105 GÖVDE ARKA KAPAĞI / COVER FLANGE
58	GMT002025	10X20 İMBUS CİVATA / SCREW



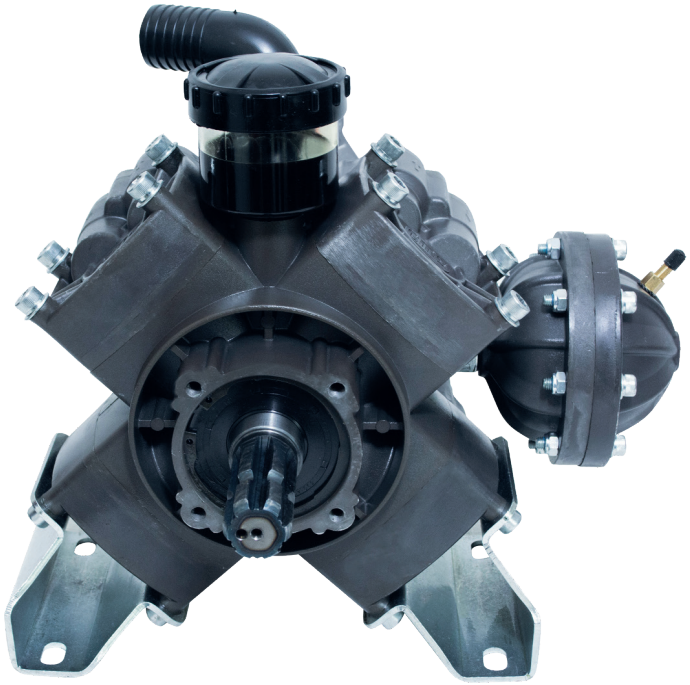

KOD: GEMPO4105/C-TF

4 MEMBRANLI POMPA

GEMPO 4105/C-TF MODELİ

Debi (lt/dak.):	105 L
Devir (d/dak.):	540
Güç (hp/kw.):	7,5 kw
Piston Adedi:	4
Maximum Basınç / Bar:	50 Bar

Kullanılan Yağ Cinsi:	20w50
Yağ Kapasitesi L.	1,1 L
Ölçüler ExBxYcm:	33x35x36 cm
Ağırlık kg:	23,5 kg

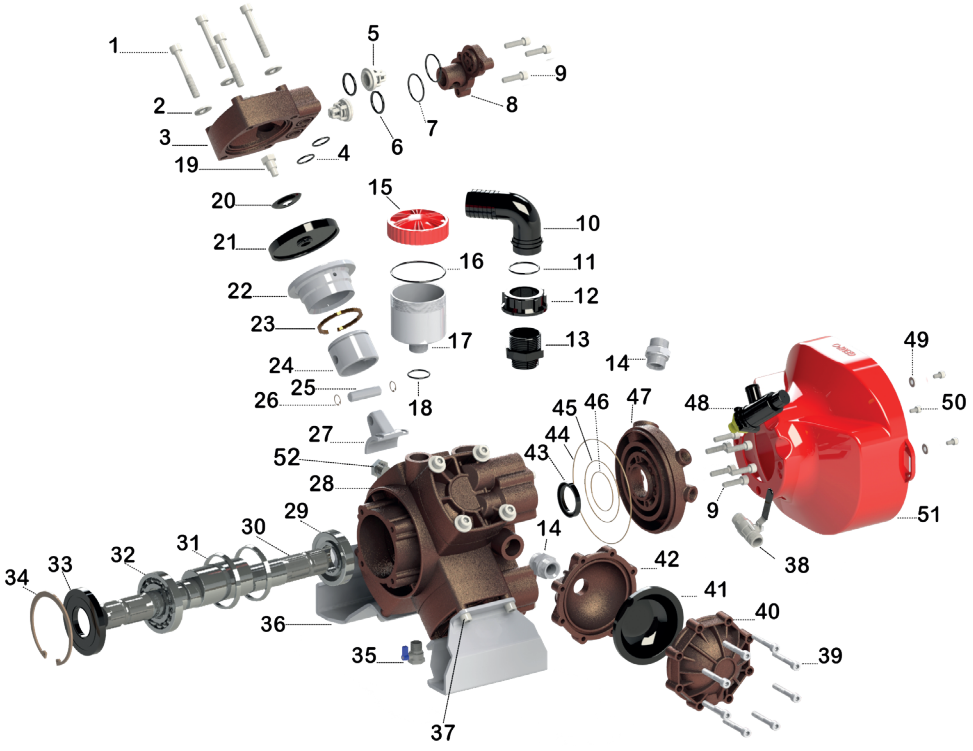

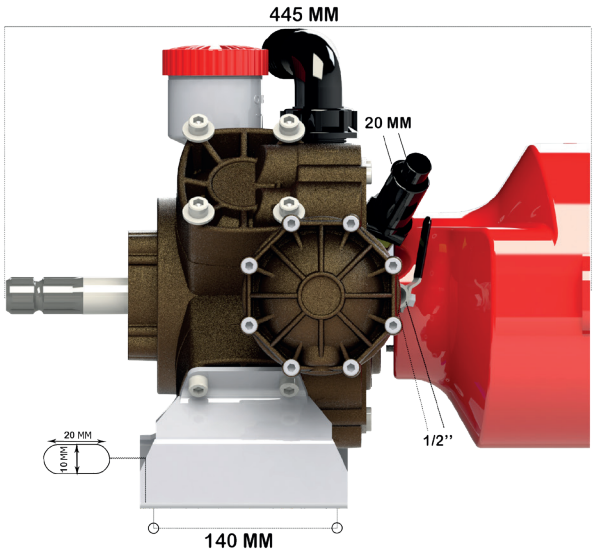

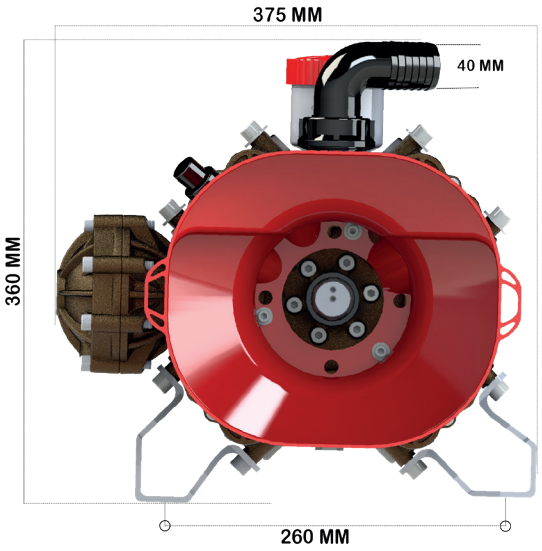

NO	KOD	ÜRÜN ADI
1	GMT002035	M10X65 İMBUS CİVATA (KOMET MEBRAN KAPAĞI VİDASI) / SCREW
2	GMT002701	M10 DEMİR PUL / WASHER
3	GMP371003-C	371-4105 C MODEL MEBRAN KAPAĞI SOL / MEMBRANE HEAD (LEFT)
	GMP410504-C	371-4105 C MEBRAN KAPAĞI SAĞ / MEMBRANE HEAD (RIGHT)
4	GMT003051	21X3 ORİNG / O-RING
5	GMP6600006603	30 ÇAP UZUN TİP KROM SİBOP / SUCTION DELIVERY VALVE
6	GMT003077	24X4 ORİNG / O-RING
7	GMT003053	31X3 ORİNG / O-RING
8	GMP371004-C	371-4105 C MODEL SİBOP KAPAĞI SOL / SUCTION DELIVERY VALVE PLUG (LEFT)
	GMP410505-C	4105 SİBOP KAPAĞI SAĞ / SUCTION DELIVERY VALVE PLUG (RIGHT)
9	GMT002033	8x25 İMBUS CİVATA / SCREW
10	GMP5900005907	38X40 POMPA ÇIKIŞ DİRSEĞİ / PLASTIC ELBOW
11	GMT003006	29,75X3,53 ORİNG / O-RING
12	GMP6100006103	G 1/4 48,5X24 BAĞLANTI SOMUNU KAPALI / PLASCTIC NUT
13	GMP7500007501	4 MEMBRANLI POMPA ÇIKIŞ NİPELİ / PLASTIC NIPPEL
14	GMP371022-C	32 ÇAP ALTI KÖŞE 1/2 -3/8 DEMİR ARA NİPEL / NIPPEL
15	5500005598	DÖRTLÜ YAĞDANLIK PASOLU KAPAĞI / OILCAN COVER
16	GMT003086	70X3 ORİNG / O-RING
17	5500005593	DÖRTLÜ PASOLU YAĞDANLIK POLKARBON GÖVDESİ / OILCAN BODY
18	GMT003009	18X2,5 ORİNG / O-RING
19	GMT002062	371-4105 PİSTON CIVATASI / SCREW
20	GMP7900007901	PLASTİK MEBRAN PULU / DIAPRAGM WASHER
21	GMP6500006502	14X100 MEBRAN LASTİĞİ / DIAPRAGM
22	GMP371008-C	371-4105 C MODEL GÖMLEĞİ / PISTON ON LINEER
23	GMT004610	371-4105 PİSTON SEGMANI / RING
24	GMP371011-C	371 -4105 58 ÇAP PİSTON / PISTON
25	GMP371018-C	371-4105 ÇAP 14 MM 48 MM BOY PİSTON PERNOSU / PISTON PIN

NO	KOD	ÜRÜN ADI
26	GMT004608	PERNO İÇ SEGMANI / RING
27	GMP410502-C	4105 BİYER KOLU / CONNECTION ROD
28	GMP410501-C	4105 C MODEL GÖVDE / PUMP BODY
29	GMT004507	6207 BİLYA / BEARING
30	GMP371027-C	52 MM ÇAP 32 CM BOY ÇİFT FREZELİ KRANK / CRANK
31	GMP371012-C	371 C MODEL BİLEZİK / ROD CONNECTION RING
32	GMT004506	6308 RULMAN / BEARING
33	GMT004006	371-4105 40*90*10 KEÇE / OIL SEAL
34	GMT004609	371-4105 90X3 GÖVDE SEGMANI / RING
35	GMP1000001020	MİNİ VANA / DISCHARGE VALVE
36	GMP410503-C	4105 POMPA AYAĞI / PUMP MOUNTING BRUCKED
37	GMT002002	10x70 İMBUS VİDA / SCREW
38	GMP1000001007	1/2-3/8 VANA / VALVE
39	GMT002030	M8X45 İMBUS CİVATA / SCREW
40	GMP371007-C	371-4105 HAVA TÜPÜ SİBOP ÇIKIŞ GÖVDE / PRASSURE A CCUMULATOR
41	GMP371023-C	371-4105 HAVA TÜP LASTİĞİ / AIR ACUMMULATOR DIAPGRAM
42	GMP371006-C	371-4105 HAVA TÜPÜ PASOLU GÖVDE / PRASSURE A CCUMULATOR
43	GMT004001	35X47X10 KEÇE / OIL SEAL
44	GMT003130	145,64X3,53 ORİNG / O-RING
45	GMT003055	100X2 ORİNG / O-RING
46	GMT003054	74X2 ORİNG / O-RING
47	GMP371002-C	371 -4105 C MODEL MANİFOLD KAPAĞI / MANIFOLT FLANGE
48	GMP5300005325	BASINÇ EMNİYET SİBOBU 1/2 20 MM ÇIKIÇLI 50 BAR / SAFETY VALVE
49	GMT002703	M6 DEMİR PUL / WASHER
50	GMT002026	M6X10 İMBUS CİVATA / SCREW
51	GMP5600005612	POMPA ŞAFT MUHAFAZASI 371 491 MODEL / SHAFT PRODECTION
52	GMT004013	KÖRTAPA / PLUG



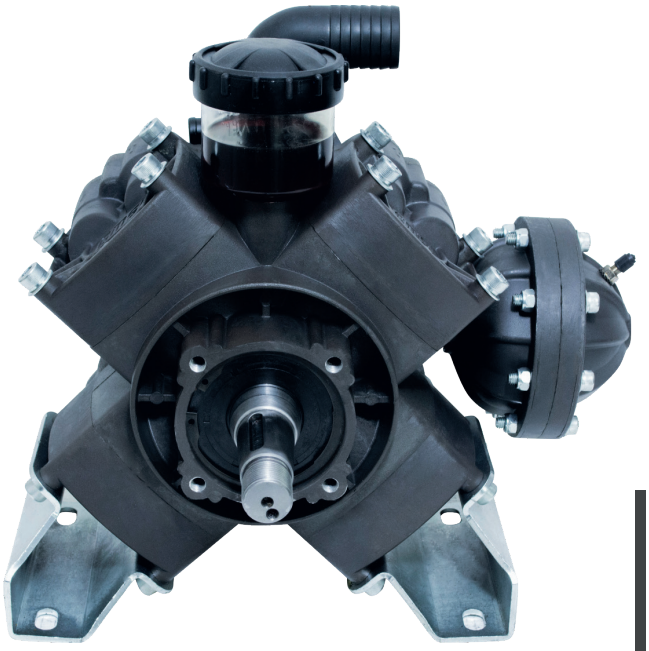

KOD: GEMPO4105/C-TK

4 MEMBRANLI POMPA

GEMPO 4105/C-TK MODELİ

Debi (lt/dak.):	105 L
Devir (d/dak.):	540
Güç (hp/kw.):	7,5 kw
Piston Adedi:	4
Maximum Basınç / Bar:	50 Bar

Kullanılan Yağ Cinsi:	20w50
Yağ Kapasitesi L.	1,1 L
Ölçüler ExBxYcm:	33x35x36 cm
Ağırlık kg:	23 kg

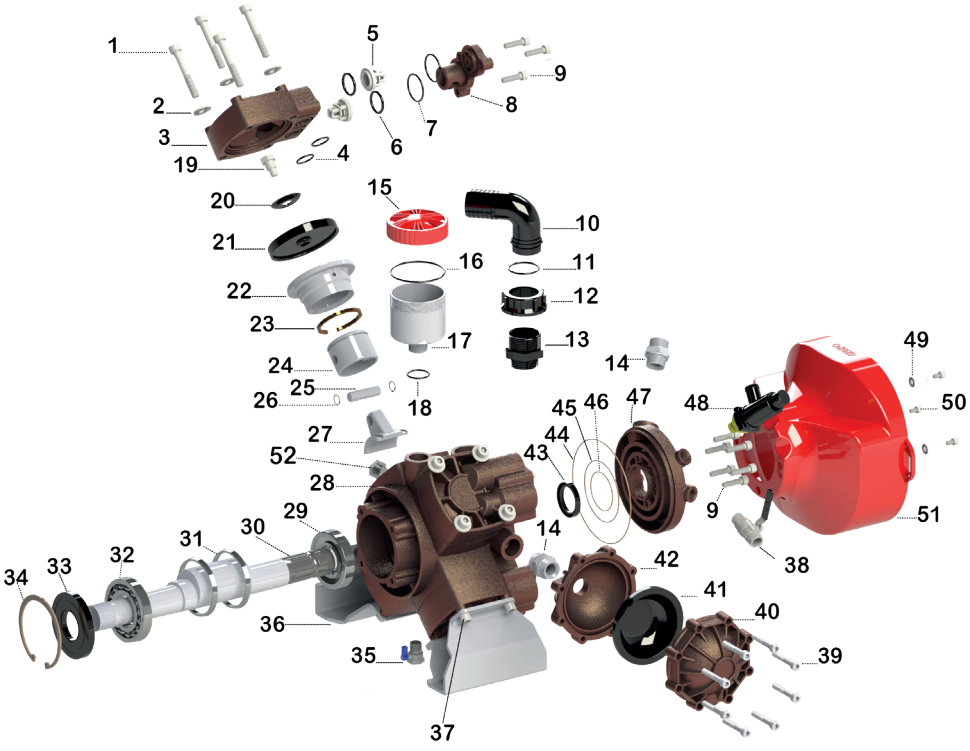

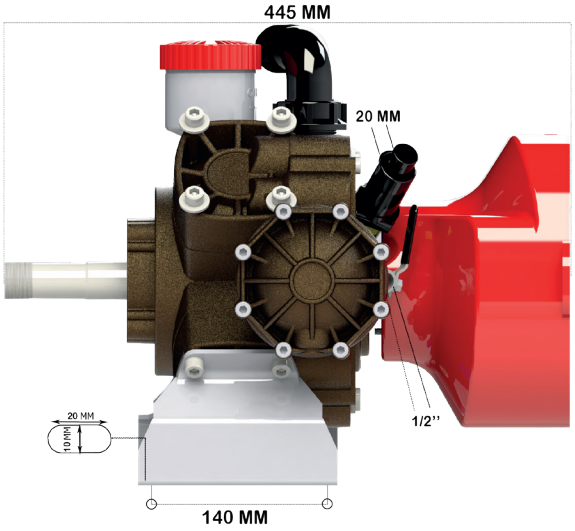

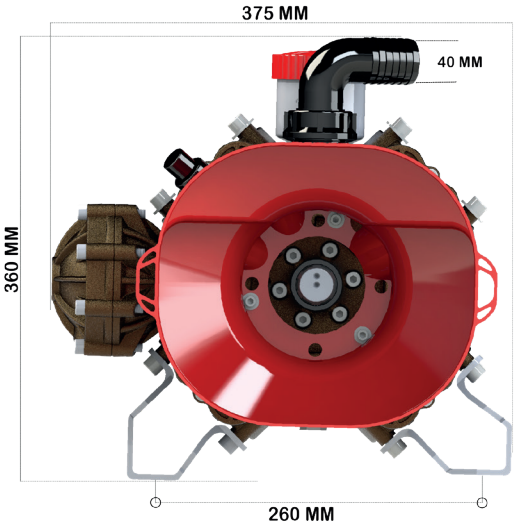

NO	KOD	ÜRÜN ADI
1	GMT002035	M10X65 İMBUS CİVATA (KOMET MEBRAN KAPAĞI VİDASI) / SCREW
2	GMT002701	M10 DEMİR PUL / WASHER
3	GMP371003-C	371-4105 C MODEL MEBRAN KAPAĞI SOL / MEMBRANE HEAD (LEFT)
	GMP410504-C	371-4105 C MEBRAN KAPAĞI SAĞ / MEMBRANE HEAD (RIGHT)
4	GMT003051	21X3 ORİNG / O-RING
5	GMP6600006603	30 ÇAP UZUN TİP KROM SİBOP / SUCTION DELIVERY VALVE
6	GMT003077	24X4 ORİNG / O-RING
7	GMT003053	31X3 ORİNG / O-RING
8	GMP371004-C	371-4105 C MODEL SİBOP KAPAĞI SOL / SUCTION DELIVERY VALVE PLUG (LEFT)
	GMP410505-C	4105 SİBOP KAPAĞI SAĞ / SUCTION DELIVERY VALVE PLUG (RIGHT)
9	GMT002033	8x25 İMBUS CİVATA / SCREW
10	GMP5900005907	38X40 POMPA ÇIKIŞ DİRSEĞİ / PLASTIC ELBOW
11	GMT003006	29,75X3,53 ORİNG / O-RING
12	GMP6100006103	G 1/4 48,5X24 BAĞLANTI SOMUNU KAPALI / PLASCTIC NUT
13	GMP7500007501	4 MEMBRANLI POMPA ÇIKIŞ NİPELİ / PLASTIC NIPPEL
14	GMP371022-C	32 ÇAP ALTI KÖŞE 1/2 -3/8 DEMİR ARA NİPEL / NIPPEL
15	5500005598	DÖRTLÜ YAĞDANLIK PASOLU KAPAĞI / OILCAN COVER
16	GMT003086	70X3 ORİNG / O-RING
17	5500005593	DÖRTLÜ PASOLU YAĞDANLIK POLKARBON GÖVDESİ / OILCAN BODY
18	GMT003009	18X2,5 ORİNG / O-RING
19	GMT002062	371-4105 PİSTON CIVATASI / SCREW
20	GMP7900007901	PLASTİK MEBRAN PULU / DIAPRAGM WASHER
21	GMP6500006502	14X100 MEBRAN LASTİĞİ / DIAPRAGM
22	GMP371008-C	371-4105 C MODEL GÖMLEĞİ / PISTON ON LINEER
23	GMT004610	371-4105 PİSTON SEGMANI / RING
24	GMP371011-C	371 -4105 58 ÇAP PİSTON / PISTON
25	GMP371018-C	371-4105 ÇAP 14 MM 48 MM BOY PİSTON PERNOSU / PISTON PIN

NO	KOD	ÜRÜN ADI
26	GMT004608	PERNO İÇ SEGMANI / RING
27	GMP410502-C	4105 BİYER KOLU / CONNECTION ROD
28	GMP410501-C	4105 C MODEL GÖVDE / PUMP BODY
29	GMT004507	6207 BİLYA / BEARING
30	GMP371051-C	371-4105 C MODEL TURBO KRANK/ CRANK
31	GMP371012-C	371 C MODEL BİLEZİK / ROD CONNECTION RING
32	GMT004506	6308 RULMAN / BEARING
33	GMT004006	371-4105 40*90*10 KEÇE / OIL SEAL
34	GMT004609	371-4105 90X3 GÖVDE SEGMANI / RING
35	GMP1000001020	MİNİ VANA / DISCHARGE VALVE
36	GMP410503-C	4105 POMPA AYAĞI / PUMP MOUNTING BRUCKED
37	GMT002002	10x70 İMBUS VİDA / SCREW
38	GMP1000001007	1/2-3/8 VANA / VALVE
39	GMT002019	M8X45 İMBUS CİVATA / SCREW
40	GMP371007-C	371-4105 HAVA TÜPÜ SİBOP ÇIKIŞ GÖVDE / PRASSURE A CCUMULATOR
41	GMP371023-C	371-4105 HAVA TÜP LASTİĞİ / AIR ACUMMULATOR DIAPGRAM
42	GMP371006-C	371-4105 HAVA TÜPÜ PASOLU GÖVDE / PRASSURE A CCUMULATOR
43	GMT004001	35X47X10 KEÇE / OIL SEAL
44	GMT003130	145,64X3,53 ORİNG / O-RING
45	GMT003055	100X2 ORİNG / O-RING
46	GMT003054	74X2 ORİNG / O-RING
47	GMP371002-C	371 -4105 C MODEL MANİFOLD KAPAĞI / MANIFOLT FLANGE
48	GMP5300005325	BASINÇ EMNİYET SİBOBU 1/2 20 MM ÇIKIÇLI 50 BAR / SAFETY VALVE
49	GMT002703	M6 DEMİR PUL / WASHER
50	GMT002026	M6X10 İMBUS CİVATA / SCREW
51	GMP5600005612	POMPA ŞAFT MUHAFAZASI 371 491 MODEL / SHAFT PRODECTION
52	GMT004013	KÖRTAPA / PLUG



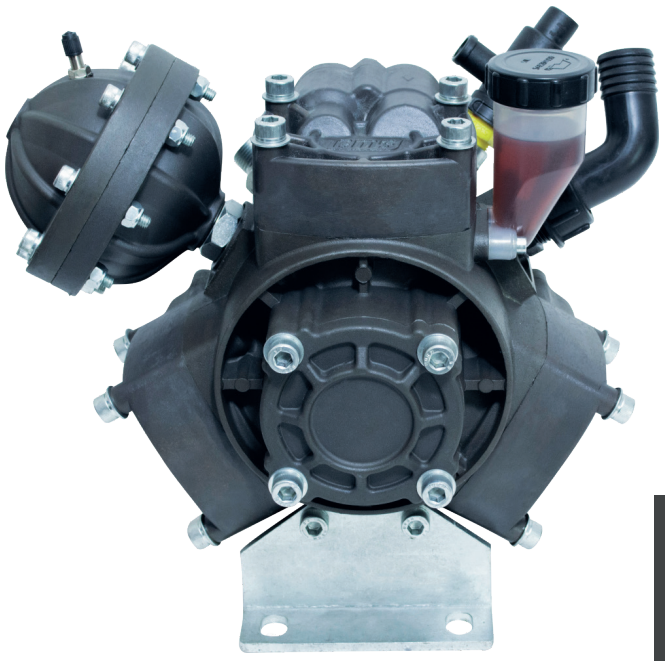

KOD: GEMPO371/C-T

3 MEMBRANLI POMPA

GEMPO 371/C-T MODELİ

Debi (lt/dak.):	71 L
Devir (d/dak.):	540
Güç (hp/kw.):	5,5 kw
Piston Adedi:	3
Maximum Basınç / Bar:	45 Bar

Kullanılan Yağ Cinsi:	20w50
Yağ Kapasitesi L.	1,1 L
Ölçüler ExBxYcm:	33x35x36 cm
Ağırlık kg:	18 kg

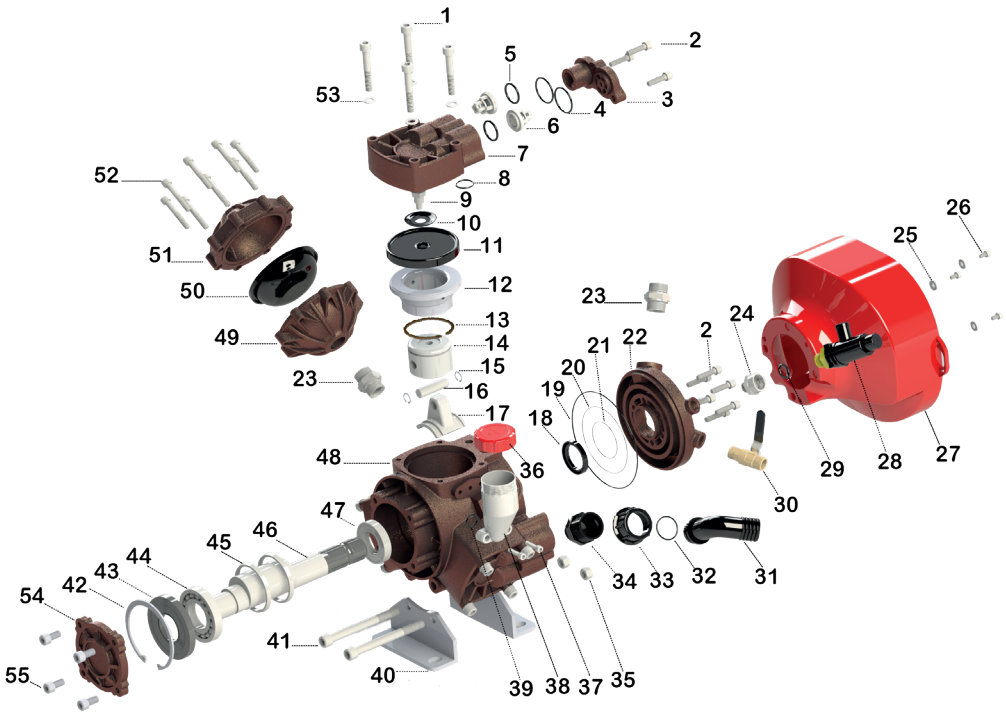

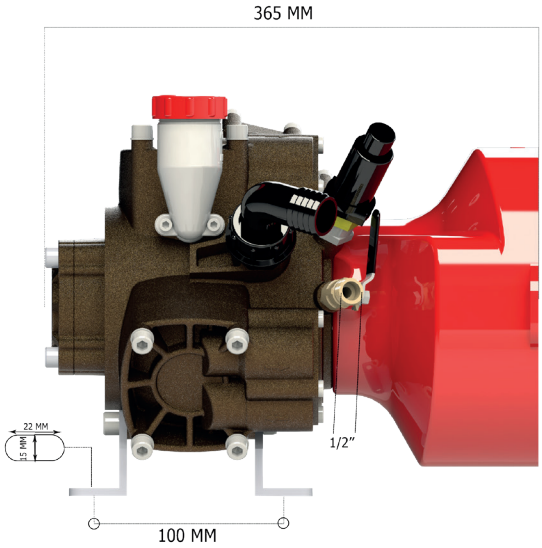

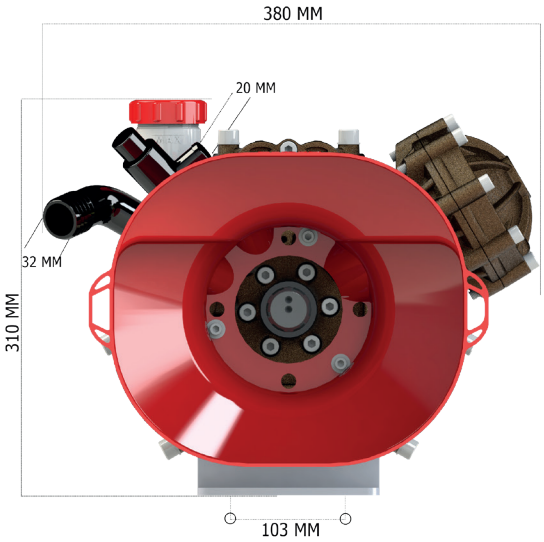

NO	KOD	ÜRÜN ADI
1	GMT002035	M10X65 İMBUS CİVATA / SCREW
2	GMT002015	M6X25 İMBUS CİVATA / SCREW
3	GMP371004-C	371-4105 C MODEL SİBOP KAPAĞI SOL / SUCTION DELIVERY VALVE PLUG (LEFT)
4	GMT003053	31X3 ORİNG / O-RING
5	GMT003077	24X4 ORİNG / O-RING
6	GMP6600006603	30 ÇAP UZUN TİP KROM SİBOP / SUCTION DELIVERY VALVE
7	GMP371003-C	371-4105 C MODEL MEBRAN KAPAĞI SOL / MEMBRANE HEAD (LEFT)
8	GMT003051	21X3 ORİNG / O-RING
9	GMT002062	371-4105 PİSTON CIVATASI / SCREW
10	GMP7900007901	PLASTİK MEBRAN PULU / DIAPRAGM WASHER
11	GMP6500006502	14X100 MEBRAN LASTİĞİ / DIAPRAGM
12	GMP371008-C	371-4105 C MODEL GÖMLEĞİ /PISTON ON LINEER
13	GMT004610	371-4105 PİSTON SEGMANI / RING
14	GMP371011-C	371 -4105 58 ÇAP PİSTON / PISTON
15	GMT004608	PERNO İÇ SEGMANI / RING
16	GMP371018-C	371-4105 ÇAP 14 MM 48 MM BOY PİSTON PERNOSU/ PISTON PIN
17	GMP371010-C	371-C BİYEL KOLU ALİMİYUM / CONNECTION ROD
18	GMT004001	35X47X10 KEÇE / OIL SEAL
19	GMT003130	145,64X3,53 ORİNG / O-RING
20	GMT003055	100X2 ORİNG / O-RING
21	GMT003054	74X2 ORİNG /O-RING
22	GMP371002-C	371 -4105 C MODEL MANİFOLD KAPAĞI / MANIFOLT FLANGE
23	GMP371022-C	32 ÇAP ALTI KÖŞE 1/2 -3/8 DEMİR ARA NİPEL / NIPPEL
24	GMP371020-A	1/2 DİŞİ/3/8 ERKEK NİPEL / NIPPEL
25	GMT002703	M6 DEMİR PUL / WASHER
26	GMT002026	M6X10 İMBUS CİVATA / SCREW
27	GMP5600005611	POMPA ŞAFT MUHAFAZASI / SHAFT PRODECTION
28	GMP5300005325	BASINÇ EMNİYET SİBOBU 1/2 20 MM ÇIKIÇLI 50 BAR / SAFETY VALVE

NO	KOD	ÜRÜN ADI
29	GMT003049	10X5 ORİNG / O-RING
30	GMP1000001007	1/2-3/8 VANA / VALVE
31	GMP5900005902	32X32 POMPA ÇIKIŞ DİRSEĞİ / PLASTIC ELBOW
32	GMT003080	28X2,50 ORİNG / O-RING
33	GMP6100006106	G1 1/4 42X25 BAĞLANTI SOMUNU / PLASCTIC NUT
34	GMP7500007502	3 MEMBRANLI POMPA ÇIKIŞ NİPELİ / NIPPEL
35	GMT002510	M10 FİBERLİ SOMUN / NUT
36	5500005594	ÜÇLÜ YAĞDANLIK KAPAĞI UZUN TİP PASOLU / OILCAN COVER
37	GMT002015	M6X25 İMBUS CİVATA / SCREW
38	5500005597	ÜÇLÜ YAĞDANLIK GÖVDESİ UZUN TİP / OILCAN BODY
39	GMT003023	15,88X2,62 ORİNG / O-RING
40	GMP371025-C	371 POMPA AYAĞI / PUMP MOUNTING BRUCKED
41	GMT002009	10X120 İMBUS CİVATA / SCREW
42	GMT004609	371-4105 90X3 GÖVDE SEGMANI / RING
43	GMT004006	371-4105 40*90*10 KEÇE / OIL SEAL
44	GMT004506	6308 RULMAN/ BEARING
45	GMP371012-C	371 C MODEL BİLEZİK / ROD CONNECTION RING
46	GMP371009-C	371-4105 52 MM 27 CM KRANK / CRANK
47	GMT004505	6007 RULMAN / BEARING
48	GMP371001-C	371 C MODEL GÖVDE POMPA / PUMP BODY
49	GMP371006-C	371-4105 HAVA TÜPÜ PASOLU GÖVDE / PRASSURE A CCUMULATOR
50	GMP371023-C	371-4105 HAVA TÜP LASTİĞİ / AIR ACUMMULATOR DIAPGRAM
51	GMP371007-C	371-4105 HAVA TÜPÜ SİBOP ÇIKIŞ GÖVDE / PRASSURE A CCUMULATOR
52	GMT002019	M8X45 İMBUS CİVATA / SCREW
53	GMT002701	M10 DEMİR PUL / WASHER
54	GMP371005-C	371-4105 GÖVDE ARKA KAPAĞI / COVER FLANGE
55	GMT002016	10X25 İMBUS CİVATA / SCREW





KOD: GEMPO371/C-TF

3 MEMBRANLI POMPA

GEMPO 371/C-TF MODELİ

Debi (lt/dak.):	71 L
Devir (d/dak.):	540
Güç (hp/kw.):	5,5 kw
Piston Adedi:	3
Maximum Basınç / Bar:	45 Bar

Kullanılan Yağ Cinsi:	20w50
Yağ Kapasitesi L.	1,1 L
Ölçüler ExBxYcm:	33x35x36 cm
Ağırlık kg:	18 kg

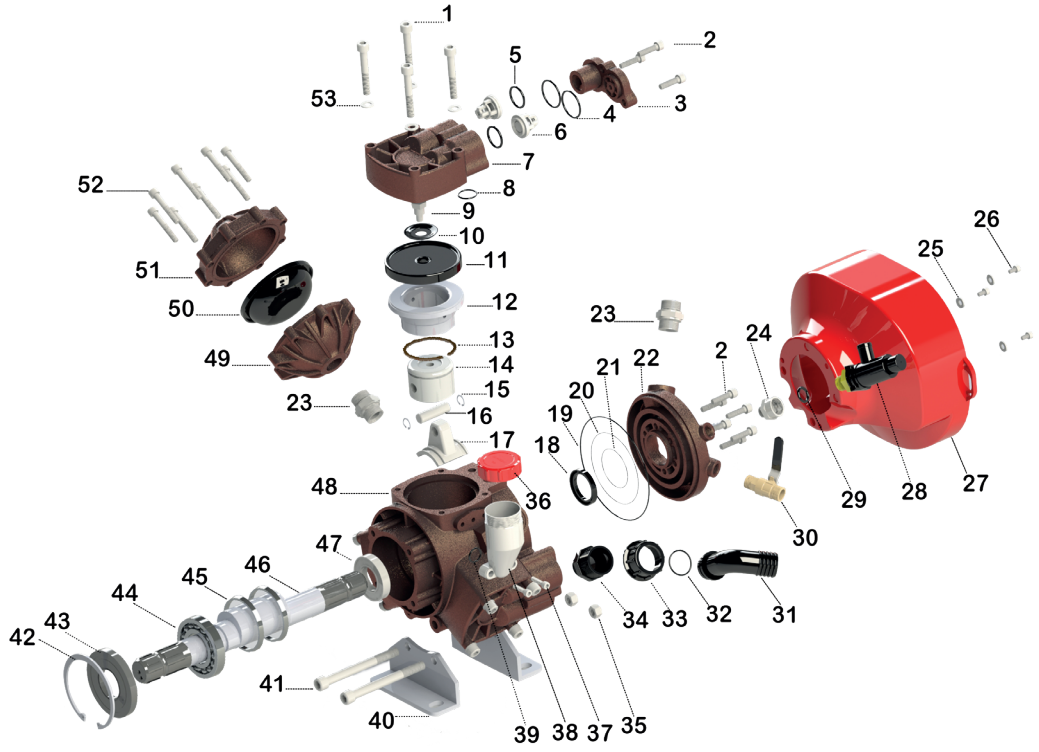

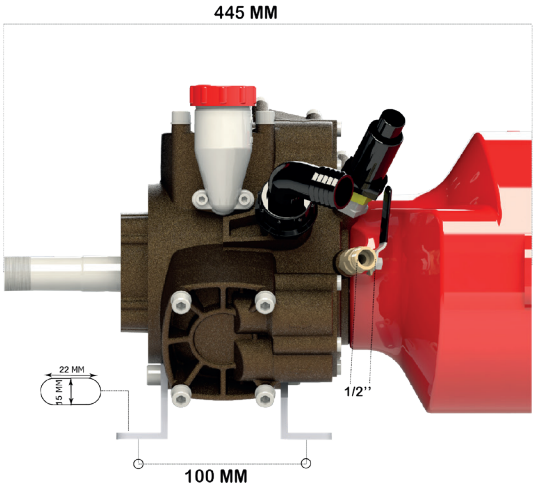

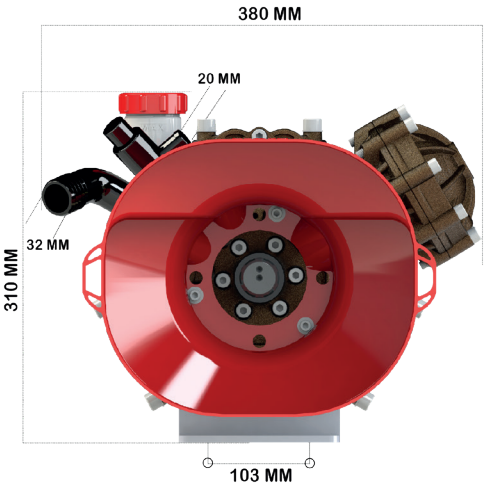

NO	KOD	ÜRÜN ADI
1	GMT002035	M10X65 İMBUS CİVATA / SCREW
2	GMT002015	M6X25 İMBUS CİVATA / SCREW
3	GMP371004-C	371-4105 C MODEL SİBOP KAPAĞI SOL / SUCTION DELIV-ERY VALVE PLUG (LEFT)
4	GMT003053	31X3 ORİNG / O-RING
5	GMT003077	24X4 ORİNG / O-RING
6	GMP6600006603	30 ÇAP UZUN TİP KROM SİBOP / SUCTION DELIVERY VALVE
7	GMP371003-C	371-4105 C MODEL MEBRAN KAPAĞI SOL / MEMBRANE HEAD (LEFT)
8	GMT003051	21X3 ORİNG / O-RING
9	GMT002062	371-4105 PİSTON CIVATASI / SCREW
10	GMP7900007901	PLASTİK MEBRAN PULU / DIAPRAGM WASHER
11	GMP6500006502	14X100 MEBRAN LASTİĞİ / DIAPRAGM
12	GMP371008-C	371-4105 C MODEL GÖMLEĞİ /PISTON ON LINEER
13	GMT004610	371-4105 PİSTON SEGMANI / RING
14	GMP371011-C	371 -4105 58 ÇAP PİSTON / PISTON
15	GMT004608	PERNO İÇ SEGMANI / RING
16	GMP371018-C	371-4105 ÇAP 14 MM 48 MM BOY PİSTON PERNOSU/ PISTON PIN
17	GMP371010-C	371-C BİYEL KOLU ALİMİYUM / CONNECTION ROD
18	GMT004001	35X47X10 KEÇE / OIL SEAL
19	GMT003130	145,64X3,53 ORİNG / O-RING
20	GMT003055	100X2 ORİNG / O-RING
21	GMT003054	74X2 ORİNG /O-RING
22	GMP371002-C	371 -4105 C MODEL MANİFOLD KAPAĞI / MANIFOLT FLANGE
23	GMP371022-C	32 ÇAP ALTI KÖŞE 1/2 -3/8 DEMİR ARA NİPEL / NIPPEL
24	GMP371020-A	1/2 DİŞİ/3/8 ERKEK NİPEL / NIPPEL
25	GMT002703	M6 DEMİR PUL / WASHER
26	GMT002026	M6X10 İMBUS CİVATA / SCREW
27	GMP5600005611	POMPA ŞAFT MUHAFAZASI / SHAFT PRODECTION
28	GMP5300005325	BASINÇ EMNİYET SİBOBU 1/2 20 MM ÇIKIÇLI 50 BAR / SAFETY VALVE
29	GMT003049	10X5 ORİNG / O-RING
30	GMP1000001007	1/2-3/8 VANA / VALVE
31	GMP5900005902	32X32 POMPA ÇIKIŞ DİRSEĞİ / PLASTIC ELBOW
32	GMT003080	28X2,50 ORİNG / O-RING

NO	KOD	ÜRÜN ADI
33	GMP6100006106	G1 1/4 42X25 BAĞLANTI SOMUNU / PLASCTIC NUT
34	GMP7500007502	3 MEMBRANLI POMPA ÇIKIŞ NİPELİ / NIPPEL
35	GMT002510	M10 FİBERLİ SOMUN / NUT
36	5500005594	ÜÇLÜ YAĞDANLIK KAPAĞI UZUN TİP PASOLU / OILCAN COVER
37	GMT002015	M6X25 İMBUS CİVATA / SCREW
38	5500005597	ÜÇLÜ YAĞDANLIK GÖVDESİ UZUN TİP / OILCAN BODY
39	GMT003023	15,88X2,62 ORİNG / O-RING
40	GMP371025-C	371 POMPA AYAĞI / PUMP MOUNTING BRUCKED
41	GMT002009	10X120 İMBUS CİVATA / SCREW
42	GMT004609	371-4105 90X3 GÖVDE SEGMANI / RING
43	GMT004006	371-4105 40*90*10 KEÇE / OIL SEAL
44	GMT004506	6308 RULMAN/ BEARING
45	GMP371012-C	371 C MODEL BİLEZİK / ROD CONNECTION RING
46	GMP371027-C	52 MM ÇAP 32 CM BOY ÇİFT FREZELİ KRANK / CRANK
47	GMT004505	6007 RULMAN / BEARING
48	GMP371001-C	371 C MODEL GÖVDE POMPA / PUMP BODY
49	GMP371006-C	371-4105 HAVA TÜPÜ PASOLU GÖVDE / PRASSURE A CCUMULATOR
50	GMP371023-C	371-4105 HAVA TÜP LASTİĞİ / AIR ACUMMULATOR DIAP-GRAM
51	GMP371007-C	371-4105 HAVA TÜPÜ SİBOP ÇIKIŞ GÖVDE / PRASSURE A CCUMULATOR
52	GMT002019	M8X45 İMBUS CİVATA / SCREW
53	GMT002701	M10 DEMİR PUL / WASHER





KOD: GEMPO371/C-TK

3 MEMBRANLI POMPA

GEMPO 371/C-TK MODELİ

Debi (lt/dak.):	71 L
Devir (d/dak.):	540
Güç (hp/kw.):	5,5 kw
Piston Adedi:	3
Maximum Basınç / Bar:	45 Bar

Kullanılan Yağ Cinsi:	20w50
Yağ Kapasitesi L.	0,95 L
Ölçüler ExBxYcm:	33x35x36 cm
Ağırlık kg:	18 kg

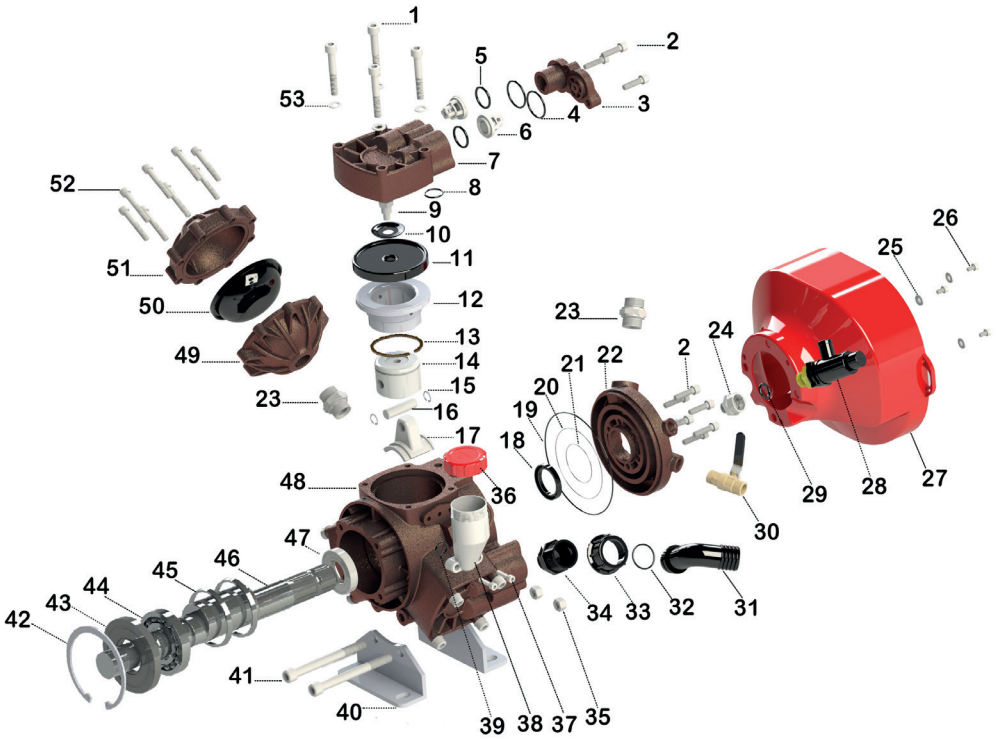

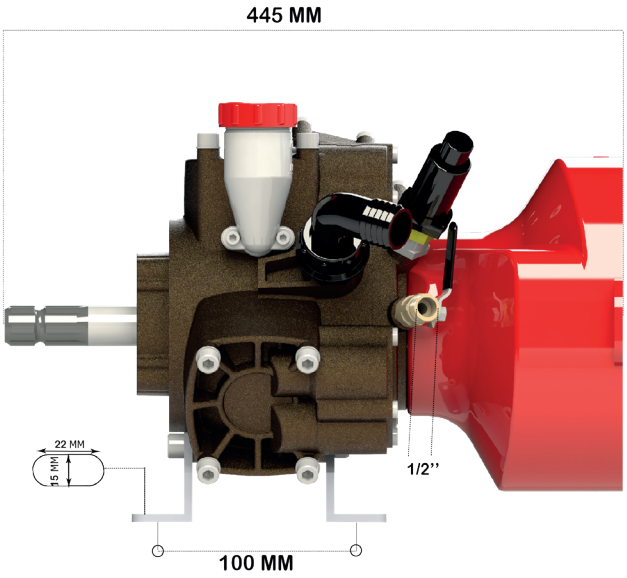

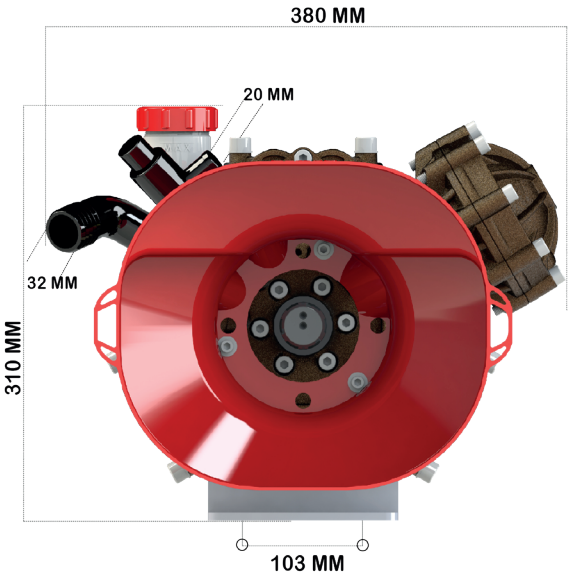

NO	KOD	ÜRÜN ADI
1	GMT002035	M10X65 İMBUS CİVATA / SCREW
2	GMT002015	M6X25 İMBUS CİVATA / SCREW
3	GMP371004-C	371-4105 C MODEL SİBOP KAPAĞI SOL / SUCTION DELIVERY VALVE PLUG (LEFT)
4	GMT003053	31X3 ORİNG / O-RING
5	GMT003077	24X4 ORİNG / O-RING
6	GMP6600006603	30 ÇAP UZUN TİP KROM SİBOP / SUCTION DELIVERY VALVE
7	GMP371003-C	371-4105 C MODEL MEBRAN KAPAĞI SOL / MEMBRANE HEAD (LEFT)
8	GMT003051	21X3 ORİNG / O-RING
9	GMT002062	371-4105 PİSTON CIVATASI / SCREW
10	GMP7900007901	PLASTİK MEBRAN PULU / DIAPRAGM WASHER
11	GMP6500006502	14X100 MEBRAN LASTİĞİ / DIAPRAGM
12	GMP371008-C	371-4105 C MODEL GÖMLEĞİ /PISTON ON LINEER
13	GMT004610	371-4105 PİSTON SEGMANI / RING
14	GMP371011-C	371 -4105 58 ÇAP PİSTON / PISTON
15	GMT004608	PERNO İÇ SEGMANI / RING
16	GMP371018-C	371-4105 ÇAP 14 MM 48 MM BOY PİSTON PERNOSU/ PISTON PIN
17	GMP371010-C	371-C BİYEL KOLU ALİMİYUM / CONNECTION ROD
18	GMT004001	35X47X10 KEÇE / OIL SEAL
19	GMT003130	145,64X3,53 ORİNG / O-RING
20	GMT003055	100X2 ORİNG / O-RING
21	GMT003054	74X2 ORİNG /O-RING
22	GMP371002-C	371 -4105 C MODEL MANİFOLD KAPAĞI / MANIFOLT FLANGE
23	GMP371022-C	32 ÇAP ALTI KÖŞE 1/2 -3/8 DEMİR ARA NİPEL / NIPPEL
24	GMP371020-A	1/2 DİŞİ/3/8 ERKEK NİPEL / NIPPEL
25	GMT002703	M6 DEMİR PUL / WASHER
26	GMT002026	M6X10 İMBUS CİVATA / SCREW

NO	KOD	ÜRÜN ADI
27	GMP5600005611	POMPA ŞAFT MUHAFAZASI / SHAFT PRODECTION
28	GMP5300005325	BASINÇ EMNİYET SİBOBU 1/2 20 MM ÇIKIÇLI 50 BAR / SAFETY VALVE
29	GMT003049	10X5 ORİNG / O-RING
30	GMP1000001007	1/2-3/8 VANA / VALVE
31	GMP5900005902	32X32 POMPA ÇIKIŞ DİRSEĞİ / PLASTIC ELBOW
32	GMT003063	28X2,50 ORİNG / O-RING
33	GMP6100006106	G1 1/4 42X25 BAĞLANTI SOMUNU / PLASCTIC NUT
34	GMP7500007502	3 MEMBRANLI POMPA ÇIKIŞ NİPELİ / NIPPEL
35	GMT002510	M10 FİBERLİ SOMUN / NUT
36	5500005594	ÜÇLÜ YAĞDANLIK KAPAĞI UZUN TİP PASOLU / OILCAN COVER
37	GMT002015	M6X25 İMBUS CİVATA / SCREW
38	5500005597	ÜÇLÜ YAĞDANLIK GÖVDESİ UZUN TİP / OILCAN BODY
39	GMT003023	15,88X2,62 ORİNG / O-RING
40	GMP371025-C	371 POMPA AYAĞI / PUMP MOUNTING BRUCKED
41	GMT002009	10X120 İMBUS CİVATA / SCREW
42	GMT004609	371-4105 90X3 GÖVDE SEGMANI / RING
43	GMT004006	371-4105 40*90*10 KEÇE / OIL SEAL
44	GMT004506	6308 RULMAN/ BEARING
45	GMP371012-C	371 C MODEL BİLEZİK / ROD CONNECTION RING
46	GMP371051-C	371-4105 C MODEL TURBO KRANK / CRANK
47	GMT004505	6007 RULMAN / BEARING
48	GMP371001-C	371 C MODEL GÖVDE POMPA / PUMP BODY
49	GMP371006-C	371-4105 HAVA TÜPÜ PASOLU GÖVDE / PRASSURE A CCUMULATOR
50	GMP371023-C	371-4105 HAVA TÜP LASTİĞİ / AIR ACUMMULATOR DIAPGRAM
51	GMP371007-C	371-4105 HAVA TÜPÜ SİBOP ÇIKIŞ GÖVDE / PRASSURE A CCUMULATOR
52	GMT002019	M8X45 İMBUS CİVATA / SCREW
53	GMT002701	M10 DEMİR PUL / WASHER

KOD:GEMPO-505/E-R
5 ÇIKIŞLI REGÜLATÖR



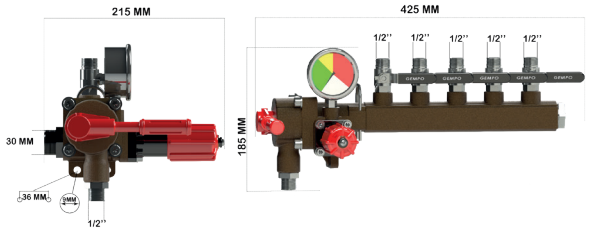

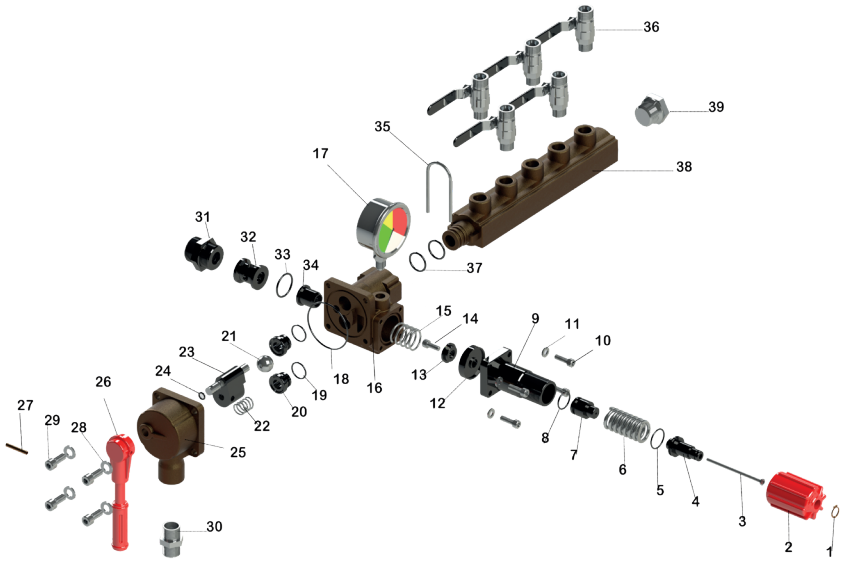

NO	KOD	ÜRÜN ADI
1	GMT004603	EMNİYET SEGMANI 14 LÜK / RİNG
2	GMP505007-E	REGÜLATÖR BASINÇ SOMUNU / NUT
3	GMT002028	M4X60 YSB VİDA / SCREW
4	GMP505015-E	REGÜLATÖR BASINÇ YAY REKORU UZUN / PISTON
5	GMT003028	15X3 ORİNG / O-RING
6	GMP505018-E	BASINÇ YAYI / SPRING
7	GMP505016-E	REGÜLATÖR BASIN YAY REKORU KISA / PISTON
8	GMT003043	20,35X1,78 ORİNG / O-RING
9	GMP505008-E	REGÜLATÖR PASOLU GÖVDE / REGULATION VALVE BODY
10	GMT002021	6X20 İMBUS CİVATA / SCREW
11	GMT002703	M6 DEMİR PUL / WASHER
12	GMP505005-E	505- MEBRAN LASTİĞİ / DIAPGRAHM
13	GMP505013-E	REGÜLATÖR MEBRAN PULU / PLASTIC WASHER
14	GMT002029	6X16 İMBUS CİVATA / SCREW
15	GMP505020-E	MEBRAN YAYI / SPRING
16	GMP505002-E	505 MERKEZ GÖVDESİ /MAIN BODY
17	GMP303016-A	REGÜLATÖR YAĞLI SAAT / PRESSURE GAUGE
18	GMT003047	56X2 ORİNG / O-RING
19	GMT003041	15X2 ORİNG / O-RING
20	GMP505012-E	REGÜLATÖR BİLYA BURCU / SEAT

NO	KOD	ÜRÜN ADI
21	GMT004508	MİSKET BİLYA / BALL
22	GMP505019-E	BİLYA YAYI / SPRING
23	GMP505009-E	505 E MODEL REGÜLATÖR KRANK / CRANK
24	GMT003040	5,30X2,40 ORİNG / O-RING
25	GMP505001-E	505 REGÜLATÖR REKOR ÇIKIŞLI GÖVDE / BODY COVER
26	GMP505006-E	505 E MODEL REGÜLATÖR YÖN KOLU / LEVER
27	GMP505021-E	YARGILI PİM / PIN
28	GMT002516	M8 YAYLI RONDELA / WASHER
29	GMT002037	M8X20 İMBUS CİVATA / SCREW
30	GMP1000001017	1/2 DEMİR REKOR / NIPPLE
31	GMP7500007505	REGÜLATÖR ÇIKIŞ NİPELİ / NIPPLE
32	GMP505011-E	REGÜLATÖR DELİKLİ MAKARA / CAGE
33	GMT003107	24X3 ORİNG / O-RING
34	GMP505014-E	REGÜLATÖR MAKARA REKORU / HOSETAIL
35	GMT004606	505 4 MM U SEGMANI
36	GMP1000001007	1/2-3/8 VANA / VALVE
37	GMT003078	17X3 ORİNG / O-RING
38	GMP505003-E	505 -5 ÇIKIŞLI UZUN GÖVDE / 5 WAYS TAP BODY
39	150 01 055	32 MM ALTIKÖŞE OTOMAT / PLUG

KOD: GEMPO-504/C-R
4 ÇIKIŞLI REGÜLATÖR



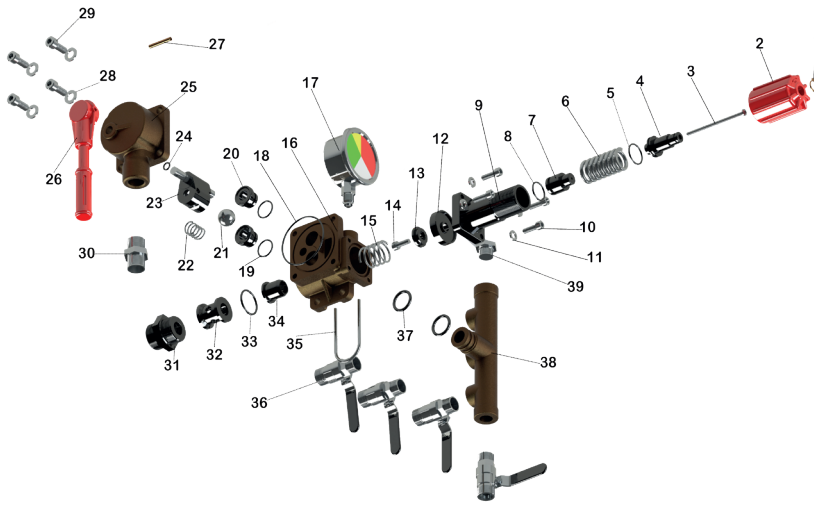

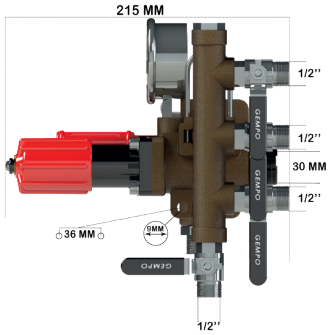

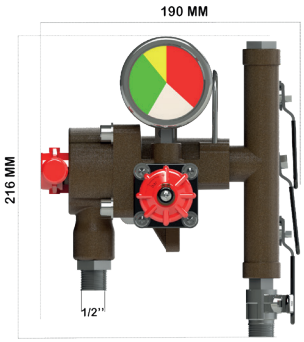

NO	KOD	ÜRÜN ADI
1	151 01 085	EMNİYET SEGMANI 14 LÜK / RİNG
2	GMP505007-E	REGÜLATÖR BASINÇ SOMUNU / NUT
3	GMT002028	M4X60 YSB VİDA / SCREW
4	GMP505015-E	REGÜLATÖR BASINÇ YAY REKORU UZUN / PISTON
5	GMT003028	15X3 ORİNG / O-RING
6	GMP505018-E	BASINÇ YAYI / SPRING
7	GMP505016-E	REGÜLATÖR BASIN YAY REKORU KISA / PISTON
8	GMT003043	20,35X1,78 ORİNG / O-RING
9	GMP505008-E	REGÜLATÖR PASOLU GÖVDE / REGULATION VALVE BODY
10	GMT002021	6X20 İMBUS CİVATA / SCREW
11	GMT002703	M6 DEMİR PUL / WASHER
12	GMP505005-E	505- MEBRAN LASTİĞİ / DIAPGRAHM
13	GMP505013-E	REGÜLATÖR MEBRAN PULU / PLASTIC WASHER
14	GMT002029	6X16 İMBUS CİVATA / SCREW
15	GMP505020-E	MEBRAN YAYI / SPRING
16	GMP505002-E	505 MERKEZ GÖVDESİ /MAIN BODY
17	GMP303016-A	REGÜLATÖR YAĞLI SAAT / PRESSURE GAUGE
18	GMT003047	56X2 ORİNG / O-RING
19	GMT003041	15X2 ORİNG / O-RING
20	GMP505012-E	REGÜLATÖR BİLYA BURCU / SEAT

NO	KOD	ÜRÜN ADI
21	GMT004508	MİSKET BİLYA / BALL
22	GMP505019-E	BİLYA YAYI / SPRING
23	GMP505009-E	505 E MODEL REGÜLATÖR KRANK / CRANK
24	GMT003040	5,30X2,40 ORİNG / O-RING
25	GMP505001-E	505 REGÜLATÖR REKOR ÇIKIŞLI GÖVDE / BODY COVER
26	GMP505006-E	505 E MODEL REGÜLATÖR YÖN KOLU / LEVER
27	GMP505021-E	YARGILI PİM / PIN
28	GMT002516	M8 YAYLI RONDELA / WASHER
29	GMT002037	M8X20 İMBUS CİVATA / SCREW
30	GMP1000001017	1/2 DEMİR REKOR / NIPPLE
31	GMP7500007505	REGÜLATÖR ÇIKIŞ NİPELİ / NIPPLE
32	GMP505011-E	REGÜLATÖR DELİKLİ MAKARA / CAGE
33	GMT003107	24X3 ORİNG / O-RING
34	GMP505014-E	REGÜLATÖR MAKARA REKORU / HOSETAIL
35	GMT004606	505 4 MM U SEGMANI
36	GMP1000001007	1/2-3/8 VANA / VALVE
37	GMT003078	17X3 ORİNG / O-RING
38	GMP505004-E	504-4 ÇIKIŞLI GÖVDE / 4 WAYS TAP BODY
39	GMT004013	3/8 REGÜLATÖR KÖRTAPA / PLUG

KOD: GEMPO-503/S-R
3 ÇIKIŞLI REGÜLATÖR



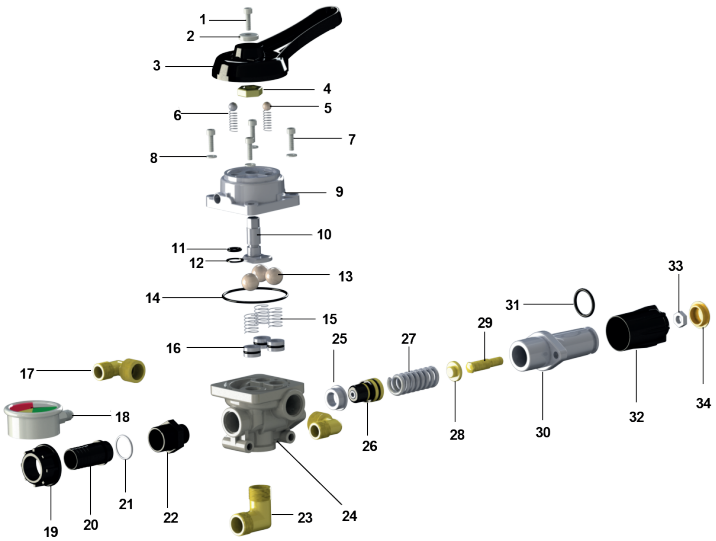

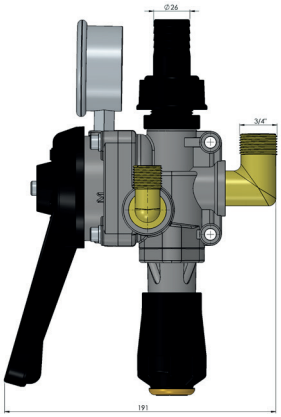

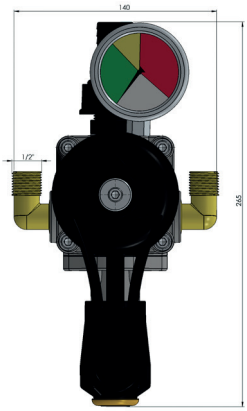

NO	KOD	ÜRÜN ADI
1	GMT002092	8X15 İMBUS CİVATA / SCREW
2	GMP505043-S	3 ÇIKIŞLI REGÜLATÖR YÖN KOLU SABİTLEME PULU / WASHER
3	GMP505034-S	3 ÇIKIŞLI REGÜLATÖR YÖN KOLU / LEVER
4	GMP505042-S	3 ÇIKIŞLI REGÜLATÖR YÖN KOLU SOMUNU / LEVER NUT
5	GMP505048-S	3 ÇIKIŞLI REGÜLATÖR 10 MM AYAR BİLYESİ / BEARING
6	GMP505052-S	3 ÇIKIŞLI REGÜLATÖR KÜÇÜK BİLYE YAYI / LEVER BALL SPRING
7	GMT002068	8X25 İMBUS CİVATA / SCREW
8	GMT002516	M8 YAYLI RONDELA / WASHER
9	GMP505032-S	3 ÇIKIŞLI REGÜLATÖR YAN KAPAK / BODY COVER
10	GMP505033-S	3 ÇIKIŞLI REGÜLATÖR KRANK / CRANK
11	GMT003160	10,78x2,62 ORİNG / O-RING
12	GMT003154	29,82X 2,62 ORİNG / O-RING
13	GMP505049-S	3 ÇIKIŞLI REGÜLATÖR 20 MM BİLYE / BEARING
14	GMT003163	69x3 ORİNG / O-RING
15	GMP505053-S	3 ÇIKIŞLI REGÜLATÖR BÜYÜK BİLYE YAYI / LEVER BALL SPRING
16	GMP505046-S	3 ÇIKIŞLI REGÜLATÖR BİLYE YUVASI / SELECTOR VALVE SEAT
17	GMP1000001046	1/2 - 3/4 SARI DİRSEK / 1/2 - 3/4 BRASS ELBOW
18	GMP303016-A	REGÜLATÖR YAĞLI SAAT / PRESSURE GAUGE

NO	KOD	ÜRÜN ADI
19	GMP6100006107	G1 33X85X24 BAĞLANTI SOMUNU / CONNECTION NUT
20	GMP7100007110	505 ER REGLTÖR TAHLİYE REKORU / DISCHARGE ELBOW
21	GMT003037	18,72X2,62 ORİNG / O-RING
22	GMP7500007509	ÜÇ ÇIKIŞLI REGÜLATÖR PLASTİK NİPELİ / NIPPLE
23	GMP1000001047	3/4 - 3/4 SARI DİRSEK / 3/4 - 3/4 BRASS ELBOW
24	GMP505031-S	3 ÇIKIŞLI REGÜLATÖR MERKEZ GÖVDE / MAIN BODY
25	GMP505040-S	3 ÇIKIŞLI REGÜLATÖR BASINÇ BURCU / SPACER VALVE SEAT
26	GMP505041-S	3 ÇIKIŞLI REGÜLATÖR BASINÇ AYAR VALFİ / PRESSURE VALVE
27	GMP505039-S	3 ÇIKIŞLI REGÜLATÖR BASINÇ YAYI / REGULATIN SPRING
28	GMP505044-S	3 ÇIKIŞLI REGÜLATÖR BASINÇ YAY PULU SARI /BRASS WASHER
29	GMP505037-S	3 ÇIKIŞLI REGÜLATÖR SAPLAMA UZUN / REGULATING VALVE BODY
30	GMP505035-S	3 ÇIKIŞLI REGÜLATÖR BASKI SETİ GÖVDESİ /REGULATING VALVE BODY
31	GMT003162	26,34x5,33 ORİNG / O-RING
32	GMP505036-S	3 ÇIKIŞLI REGÜLATÖR BASKI SETİ SOMUNU / NUT
33	GMP505047-S	3 ÇIKIŞLI REGÜLATÖR BASKI SETİ SOMUNUN SARISI / REGULAIN BOLT NUT
34	GMP505027-E	REGÜLATÖR BASINÇ SOMUNU TAPASI / KNOB TAP

KOD: GEMPO-303/A-R
3 ÇIKIŞLI REGÜLATÖR



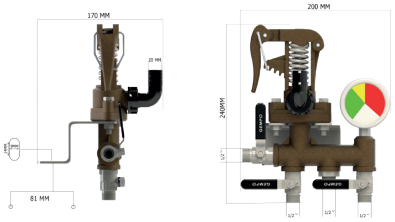

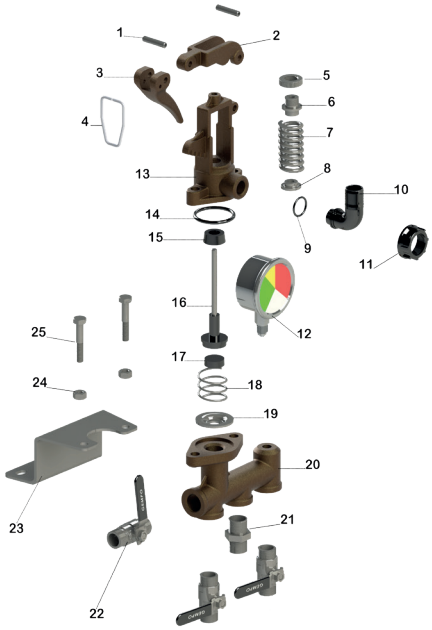

NO	KOD	ÜRÜN ADI
1	GMP303014-A	REGÜLATÖR 6X30 YARGILI PİM /PIN
2	GMP303003-A	REGÜLATÖR ÇATALI /LEVER SUPPORT
3	GMP303004-A	REGÜLATÖR MANDALI /LEVER
4	GMT004611	REGÜLATÖR MANDAL SEGMANI / SPRING
5	GMT002061	303 A MODEL REGÜLATÖR AYAR VİDASI /PRESSURE NUT
6	GMT002520	AYAR SOMUNU / PRESSURE NIPPLE
7	GMP303011-A	REGÜLATÖR BASKI YAYI / SPRING
8	GMT002715	303 A MODEL REGÜLATÖR AYAR PULU /WASHER
9	GMT003007	14X2,5 ORİNG /O-RING
10	GMP5900005905	18X16,5 REGÜLATÖR ÇIKIŞ DİRSEĞİ / ELBOW
11	GMP6100006108	G 3/4 26,85X16 BAĞLANTI SOMUNU /NUT
12	GMP303016-A	REGÜLATÖR YAĞLI SAAT / PRESSURE GAUGE
13	GMP303002-A	REGÜLATÖR ÜST GÖVDE / MAIN BODY
14	GMT003121	37x4 ORİNG /O-RING
15	GMT004005	303 A MODEL REGÜLATÖR İÇ KEÇESİ /SEAL
16	GMP303005-A	303 A MODEL REGÜLATÖR BASKI MİLİ /PRESSURE REGULA-TION ROD
17	GMP303007-A	303 A MODEL REGÜLATÖR TAKOZU / SPRING WEDGE
18	GMP303010-A	REGÜLATÖR İÇ YAYI / SPRING WEDGE
19	GMT002707	REGÜLATÖR PULU / WASHER
20	GMP303001-A	303 A MODEL REGÜLATÖR ALT VANALI GÖVDE / TAP BODY
21	GMP1000001017	1/2 DEMİR REKOR / NIPPLE
22	GMP1000001008	1/2-1/2 VANA / VALVE
23	GMP303008-A	REGÜLATÖR BAĞLANTI SACI / CONNECTION BRACKED
24	GMT002521	M8 DÜZ SOMUN / NUT
25	GMT002024	8X40 CİVATA / SCREW

KOD: GEMPO-303/B-R
3 ÇIKIŞLI REGÜLATÖR



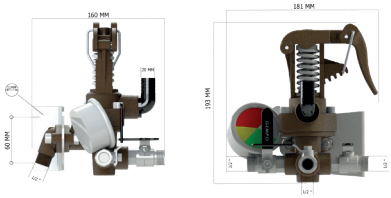

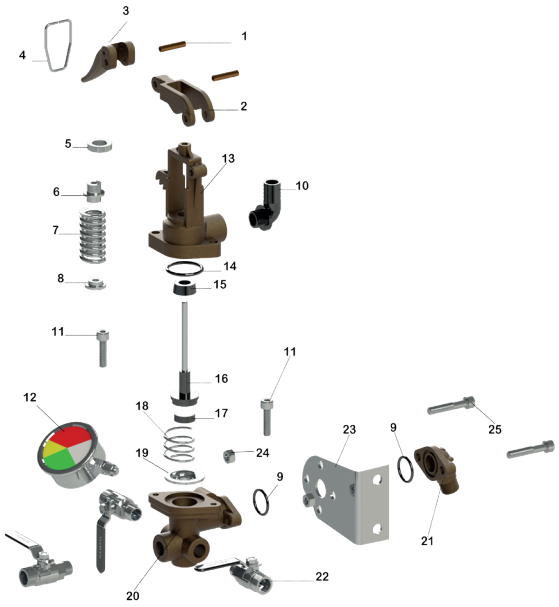

NO	KOD	ÜRÜN ADI
1	GMP303014-A	REGÜLATÖR 6X30 YARGILI PİM /PIN
2	GMP303003-A	REGÜLATÖR ÇATALI /LEVER SUPPORT
3	GMP303004-A	REGÜLATÖR MANDALI /LEVER
4	GMT004611	REGÜLATÖR MANDAL SEGMANI / SPRING
5	GMT002061	303 A MODEL REGÜLATÖR AYAR VİDASI /PRESSURE NUT
6	GMT002520	AYAR SOMUNU / PRESSURE NIPPLE
7	GMP303011-A	REGÜLATÖR BASKI YAYI / SPRING
8	GMT002715	303 A MODEL REGÜLATÖR AYAR PULU /WASHER
9	GMT003007	14X2,5 ORİNG /O-RING
10	GMP5900005905	18X16,5 REGÜLATÖR ÇIKIŞ DİRSEĞİ / ELBOW
11	GMP6100006108	G 3/4 26,85X16 BAĞLANTI SOMUNU /NUT
12	GMP303016-A	REGÜLATÖR YAĞLI SAAT / PRESSURE GAUGE
13	GMP303002-A	REGÜLATÖR ÜST GÖVDE / MAIN BODY
14	GMT003121	37x4 ORİNG /O-RING
15	GMT004005	303 A MODEL REGÜLATÖR İÇ KEÇESİ /SEAL
16	GMP303005-A	303 A MODEL REGÜLATÖR BASKI MİLİ /PRESSURE REGULATION ROD
17	GMP303007-A	303 A MODEL REGÜLATÖR TAKOZU / SPRING WEDGE
18	GMP303010-A	REGÜLATÖR İÇ YAYI / SPRING WEDGE
19	GMT002707	REGÜLATÖR PULU / WASHER
20	GMP303001-A	303 A MODEL REGÜLATÖR ALT VANALI GÖVDE / TAP BODY
21	GMP1000001017	1/2 DEMİR REKOR / NIPPLE
22	GMP1000001008	1/2-1/2 VANA / VALVE
23	GMP303008-A	REGÜLATÖR BAĞLANTI SACI / CONNECTION BRACKED
24	GMT002521	M8 DÜZ SOMUN / NUT
25	GMT002024	8X40 CİVATA / SCREW

KOD: GMP371052/A
33,5 CM ÇAP POMPA KASNAĞI

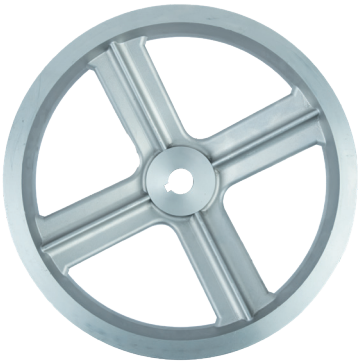

KOD: GMP230018/A
30 CM ÇAP POMPA KASNAĞI



KOD: GMP7900007902
PLASTİK TÜP BAĞLANTI PULU



KOD: GMP7900007901
PLASTİK MEBRAN PULU



KOD: GMP505050-E-2
505 E MODEL BASKI SETİ-2



KOD: GMP505006-E-2
505 E MODEL REGÜLATÖR YÖN KOLU-2



PLASTİK PARÇALAR

GEMPO®



GMP500005030

KOD: GMP5100005110
TONLUK PASOLU KAPAK TAKIMI



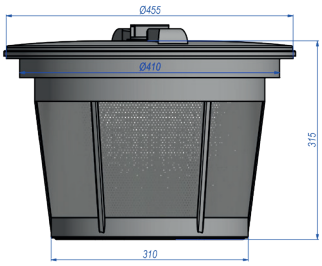

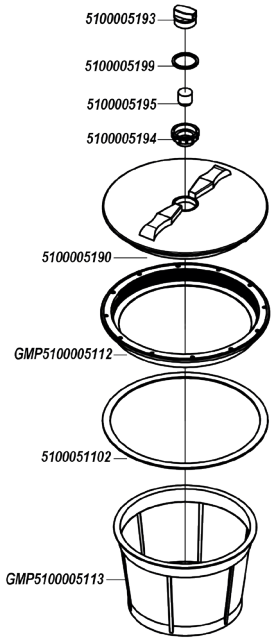

KOD: GMP5100005115
400 LT PASOLU KAPAK TAKIMI



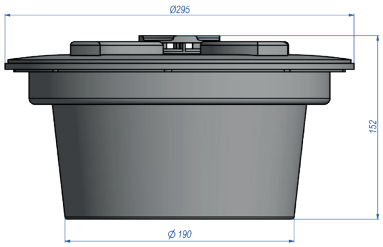

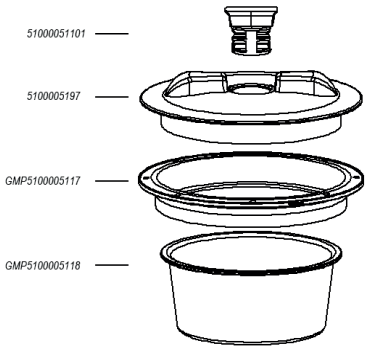

KOD: GMP5100005120
TEMİZ SU KAPAĞI KİLİTLİ



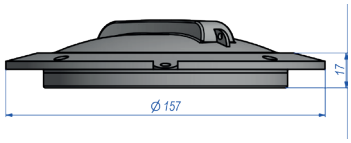

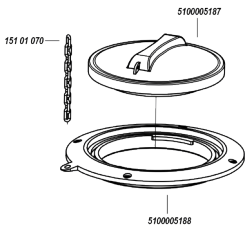

KOD: GMP5100005114
TONLUK MENTEŞELİ KAPAK TAKIMI



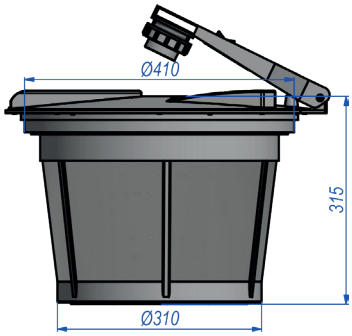

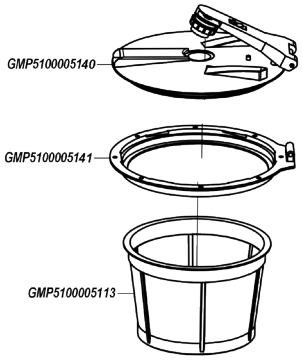

KOD: GMP5100005119
400 LT MENTEŞELİ KAPAK TAKIMI



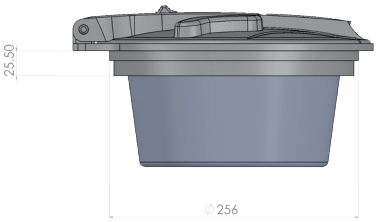

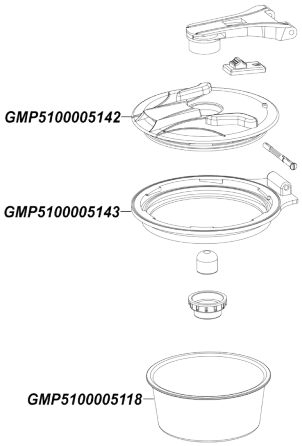

KOD: GMP5100005185
400 LT KAPAK SÜZGECİ (UZUN)



KOD: GMP5100005121
TEMİZ SU KAPAĞI PASOLU



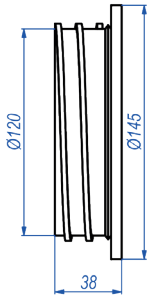

KOD: GMP5000005030
220 LT ÜÇ YOLLU MANDALLI FİLTRE



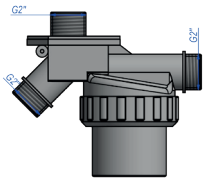

KOD: GMP5000005031

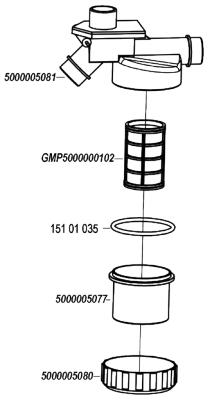



KOD: GMP5000005050
220 LT DÜZ FİLTRE



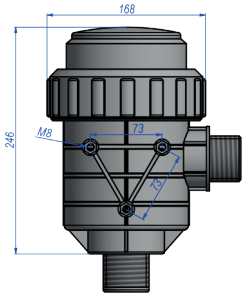

KOD: GMP5000005031

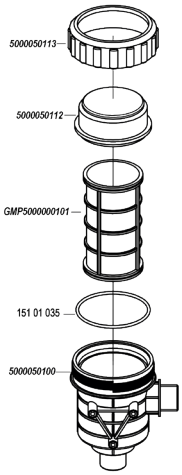



KOD: GMP5000005032
220 LT ÇEK VALFLİ FİLTRE



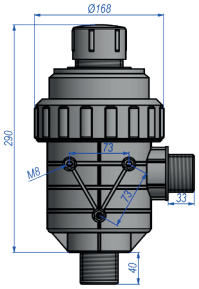

KOD: GMP5000005031

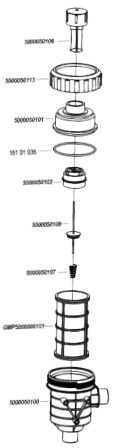



KOD: GMP5000005015
160 LT DÜZ FİLTRE



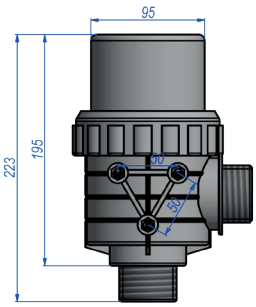

KOD: GMP5000005011

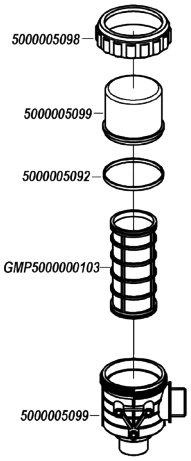



KOD: GMP5000005010
160 LT ÇEK VALFLİ FİLTRE



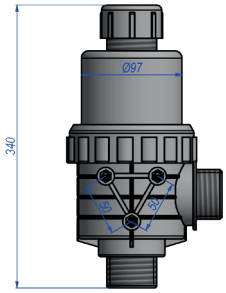

KOD: GMP5000005011

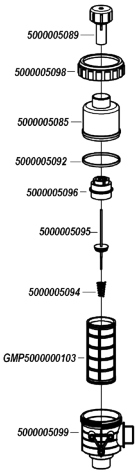



KOD: GMP5000005020
120 LT FİLTRE



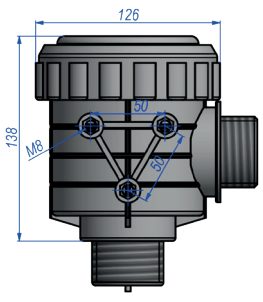

KOD: GMP5000005011

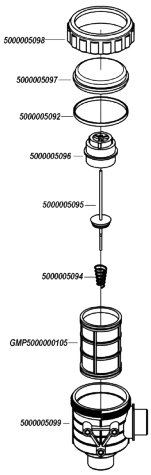



KOD: GMP5000005025
120 LT ÇEK VALFLİ FİLTRE



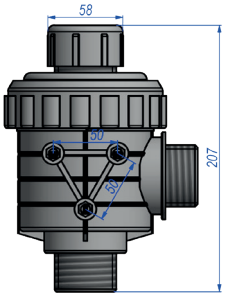

KOD: GMP5000005011

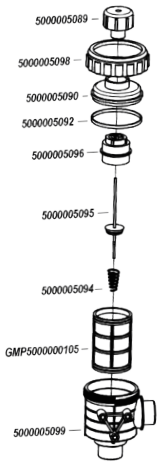



KOD: GMP5000005062
BÜYÜK BASINÇ FİLTRESİ



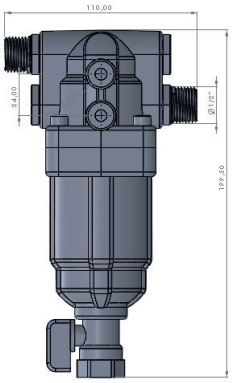

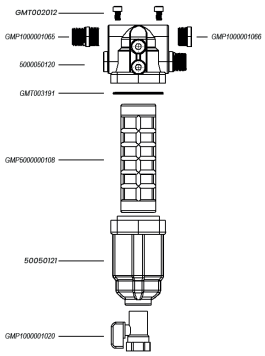

KOD: GMP5000005060
BASINÇ FİLTRESİ

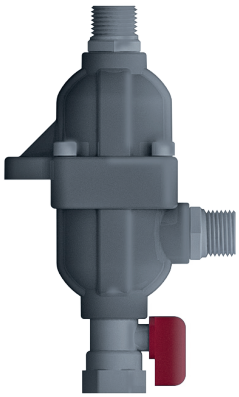

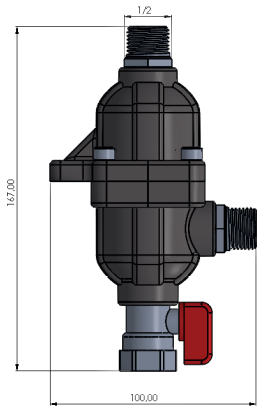

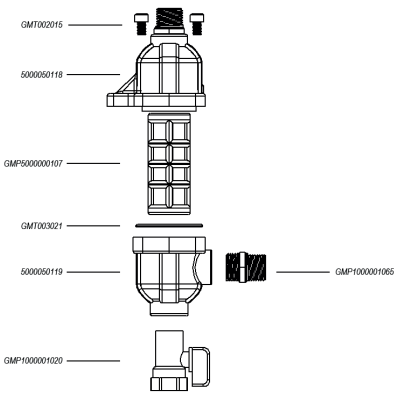

KOD: GMP5000005045
HAT FİLTRESİ 20 BAR



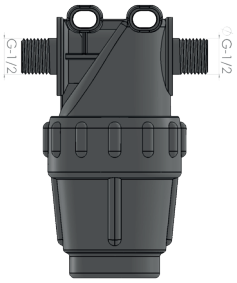

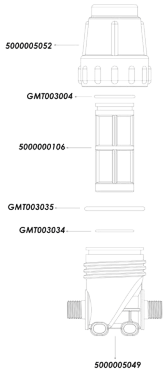

KOD: GMP5000005046
HAT FİLTRESİ 60 BAR



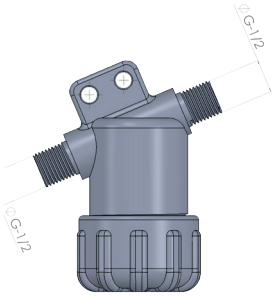

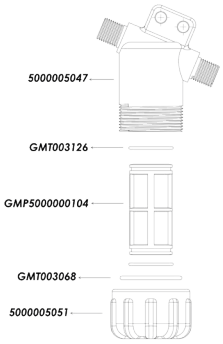

KOD: GMP5100005041
DEPO İÇİ KROM TELLİ FİLTRE



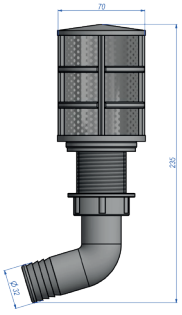

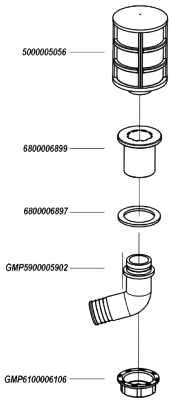

KOD: GMP5100005040
DEPO İÇİ KROM TELLİ FİLTRE



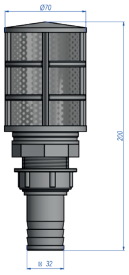

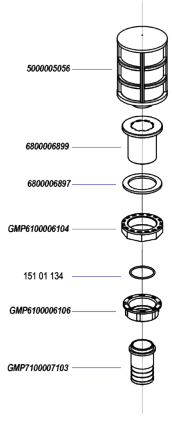

KOD: GMP5200005215
DOLDURUCU (SARI UÇLU)



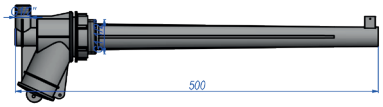



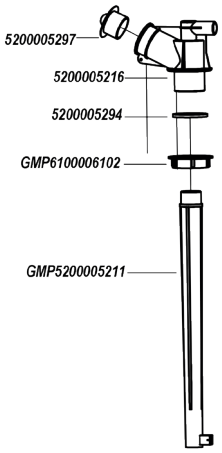

KOD: GMP5200005210
DOLDURUCU (PLASTİK UÇLU)



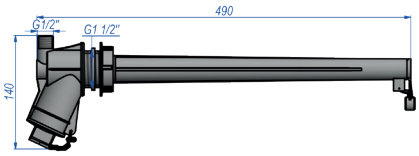



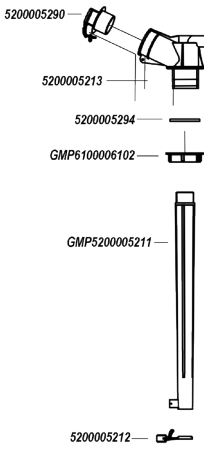

KOD: GMP6700006710
V KIZAK KISA BOY



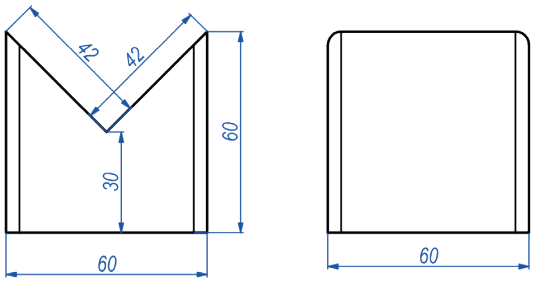

KOD: GMP6700006709
V KIZAK UZUN BOY



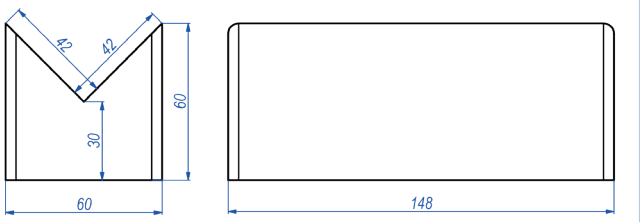

KOD: GMP6700006711
U KIZAK UZUN BOY



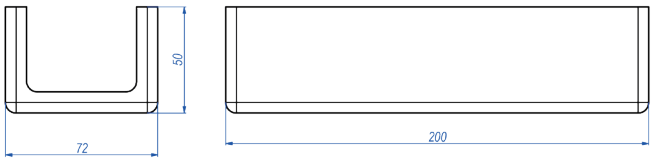

KOD: GMP6700006712
HAT FİLTRESİ BAĞLANTI APARATI



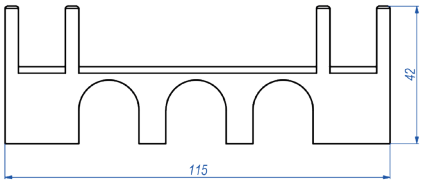

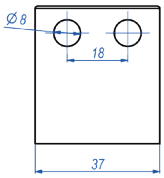

KOD: GMP5700005713
TONLUK SARI UÇLU KARIŞTIRICI



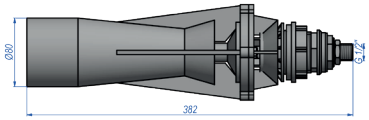

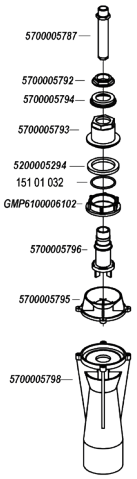

KOD: GMP5700005730
ORTA BOY KARIŞTIRICI SERAMİK UÇLU



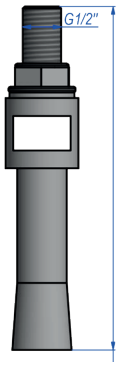

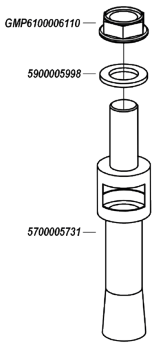

KOD: GMP5700005710
MİNİ KARIŞTIRICI SERAMİK UÇLU



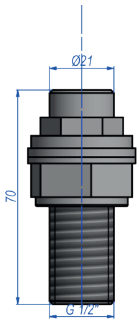

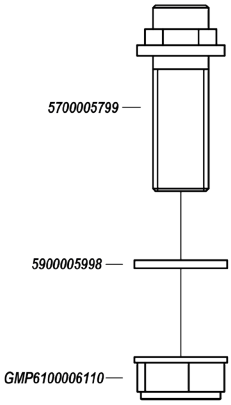

KOD: GMP6800006810
DEPO BOŞALTMA G1



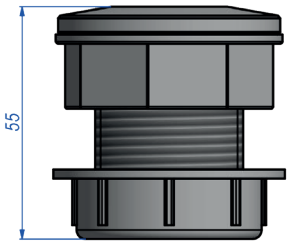

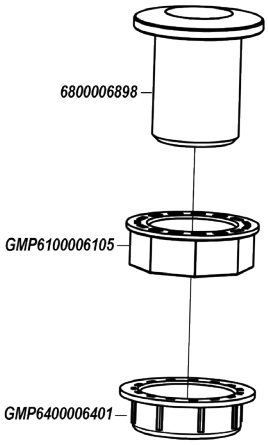

KOD: GMP6800006820
DEPO BOŞALTMA G1



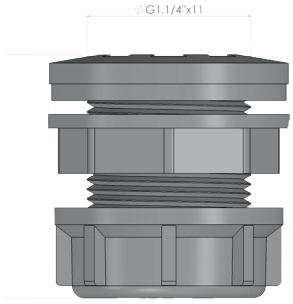

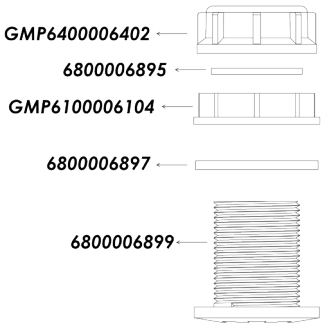

KOD: GMP5400005410
ANAFOR KESİCİ (32 MM REKORLU)



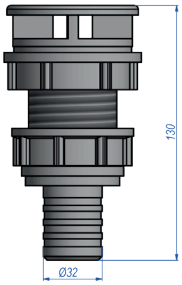

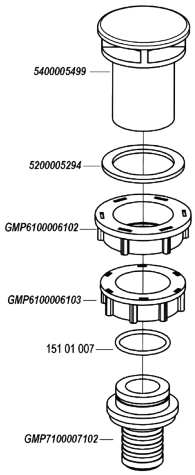

KOD: GMP5400005415
ANAFOR KESİCİ (32 MM ÇIKIŞLI)



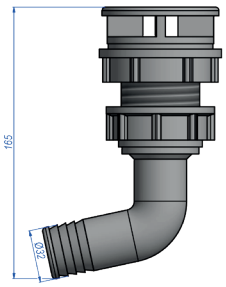

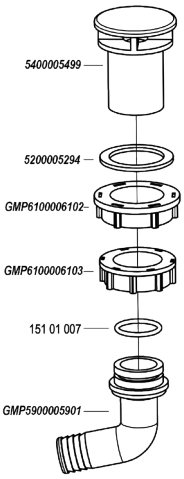

KOD: GMP5700005411
ANAFOR KESİCİ (40 MM DİRSEKLİ)



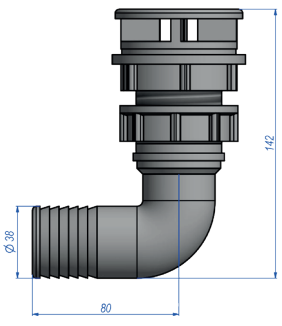

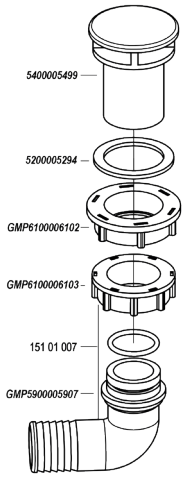

KOD: GMP5500005515
YAĞDANLIK KLASİK ÜÇLÜ POMPA MODEL



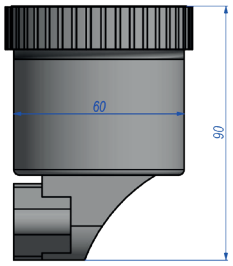

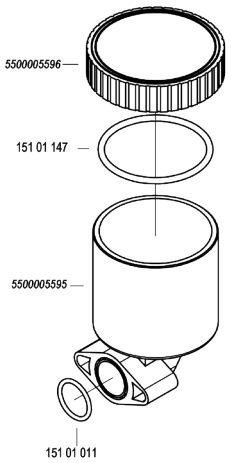

KOD: GMP5500005521
YAĞDANLIK UZUN TİP ÜÇLÜ POMPA MODEL



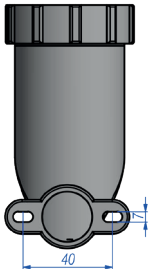

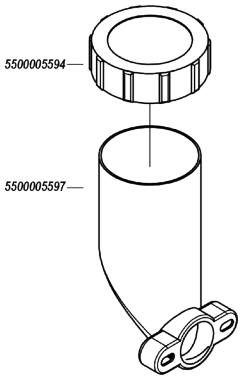

KOD: GMP5500005525
İKİ MEBRANLI POMPA YAĞDANLIĞI UZUN TİP







KOD: GMP5500005520
YAĞDANLIK DÖRTLÜ POMPA KLASİK



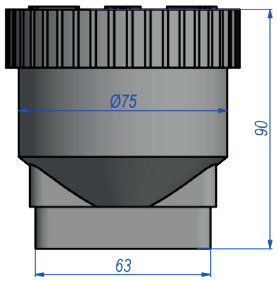

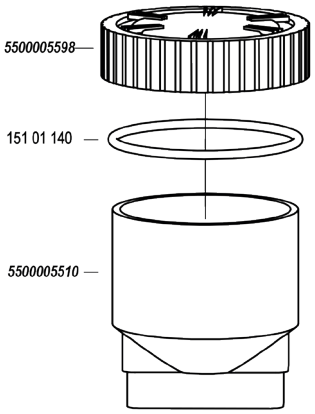

KOD: GMP5500005530
YAĞDANLIK DÖRT MEBRANLI PASOLU



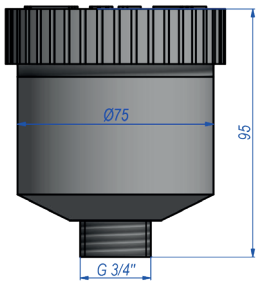

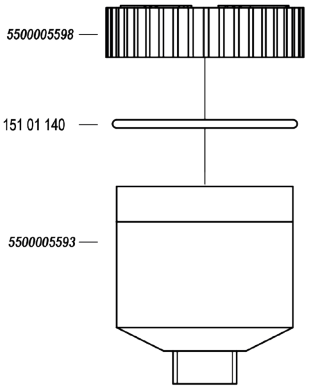

KOD: GMP5500005523
YAĞDANLIK DÖRT MEBRANLI PASOLU



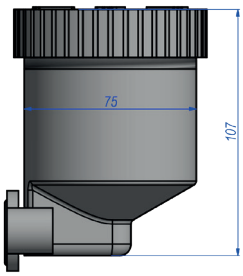

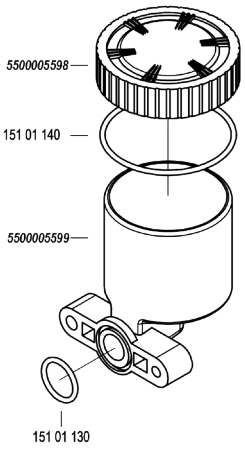

KOD: GMP6200006210
DERE ALICI PLASTİK PASOLU (40 MM)



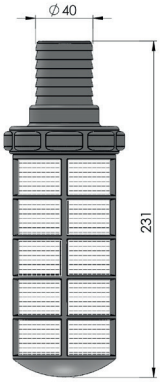

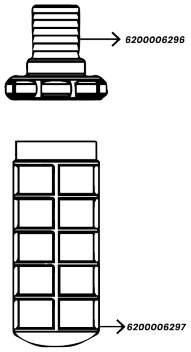

KOD: GMP6200006214
DERE ALICI PLASTİK PASOLU (32 MM)

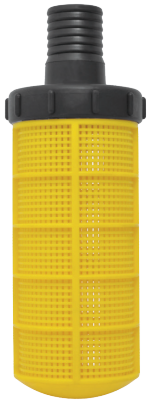

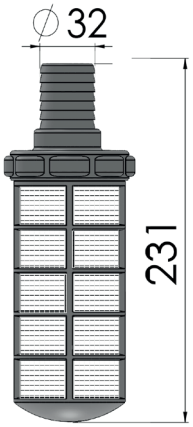

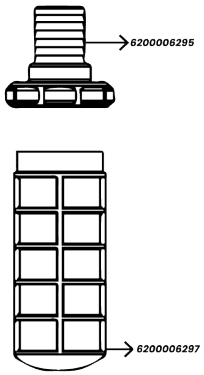

KOD: GMP6200006212
DERE ALICI PLASTİK (32 MM KLASİK)





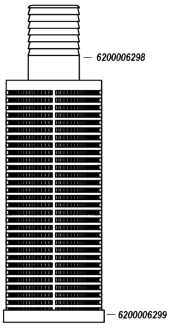

KOD: GMP6200006213
DERE ALICI KROM TELLİ (32 MM)



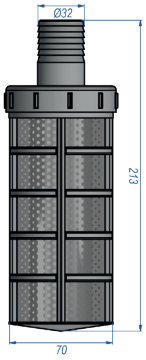

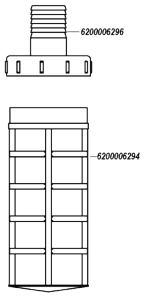

KOD: GMP6200006211
DERE ALICI KROM TELLİ (40 MM)



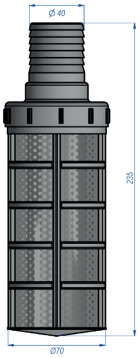



KOD: GMP7000007010
120X50 HORTUM TAŞIYICI 120 CM



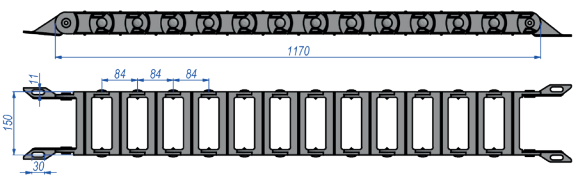

KOD: GMP7200007204
ŞAFT KORUMA KILIFI UZUN



KOD: GMP7200007205
ŞAFT KORUMA KILIFI KISA



KOD: GMP7200007201
FREEZE KORUMA KILIFI



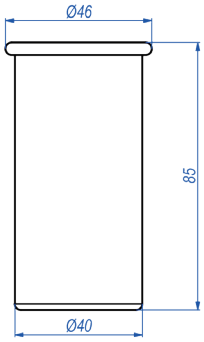

KOD: GMP7700007721
GÜBRE SERPME MILI MUHAFAZASI



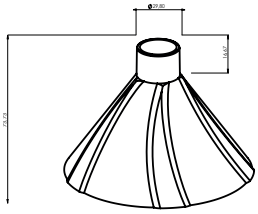

KOD: GMP5600005611
POMPA ŞAFT MUHAFAZASI



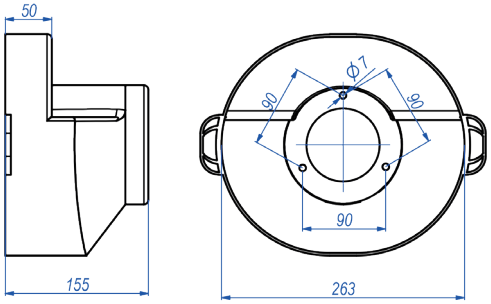

KOD: GMP5600005612
POMPA ŞAFT MUHAFAZASI



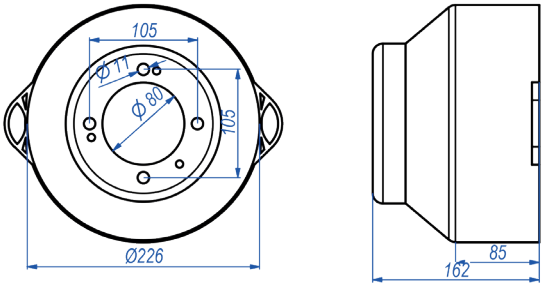

KOD: GMP5600005613
POMPA ŞAFT MUHAFAZASI



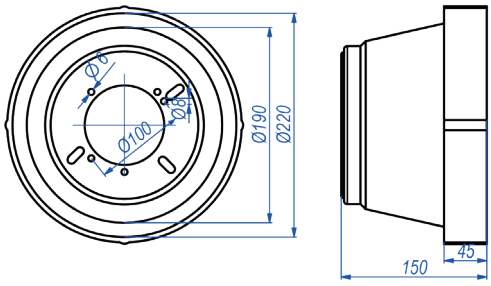

KOD: GMP5600005614
ŞANZUMAN ŞAFT MUHAFAZASI



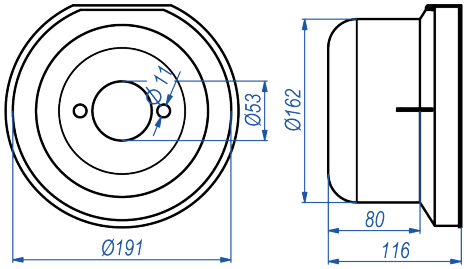

KOD: GMP5600005615
POMPA ŞAFT MUHAFAZASI



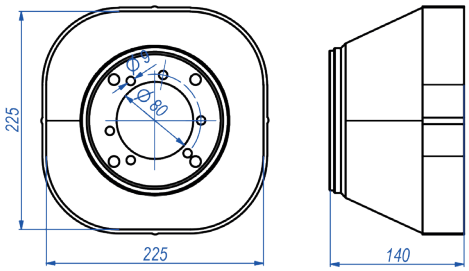

KOD: GMP5600005616
POMPA ŞAFT MUHAFAZASI



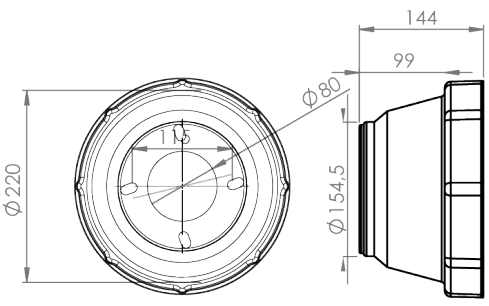

KOD: GMP5800005810
TAHLİYE REKORU G 1/2 Ø 18



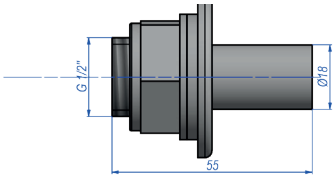

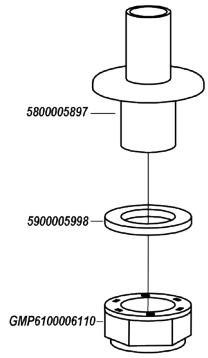

KOD: GMP5800005811
TAHLİYE REKORU G 1/2 Ø 20



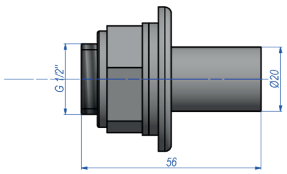

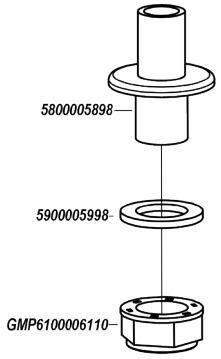

KOD: GMP5800005812
TAHLİYE REKORU G 1/2 Ø 25



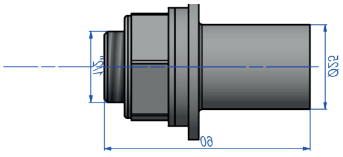

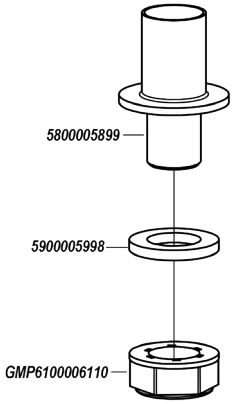

KOD: GMP5900005901
38X32 FİLTRE ÇIKIŞ DİRSEĞİ



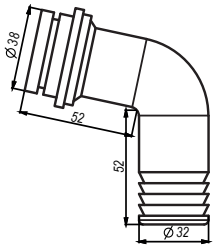

KOD: GMP5900005902
32X32 POMPA ÇIKIŞ DİRSEĞİ



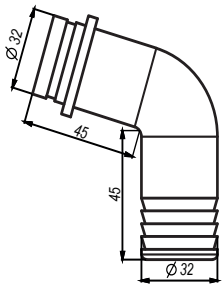

KOD: GMP5900005903
G 1/2 PASOLU REGÜLATÖR DİRSEĞİ



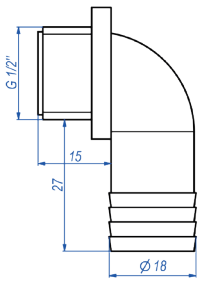

KOD: GMP5900005904
38X27 FİLTRE ÇIKIŞ DİRSEĞİ



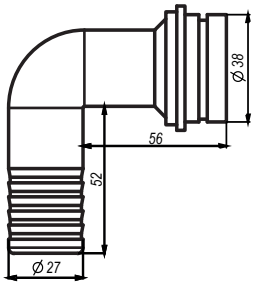

KOD: GMP5900005905
18X16,5 REGÜLATÖR ÇIKIŞ DİRSEĞİ



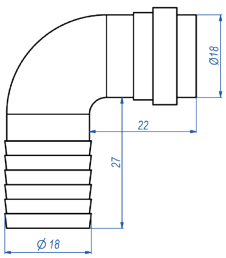

KOD: GMP5900005906
40X47 FİLTRE ÇIKIŞ DİRSEĞİ



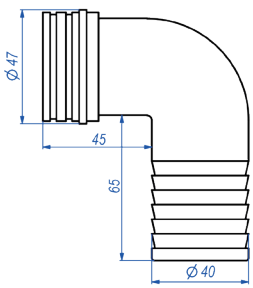

KOD: GMP5900005907
38X40 POMPA ÇIKIŞ DİRSEĞİ

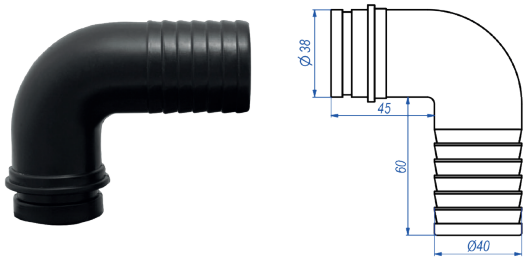

KOD: GMP5900005908
G 1/2 PASOLU TAHLİYE DİRSEĞİ

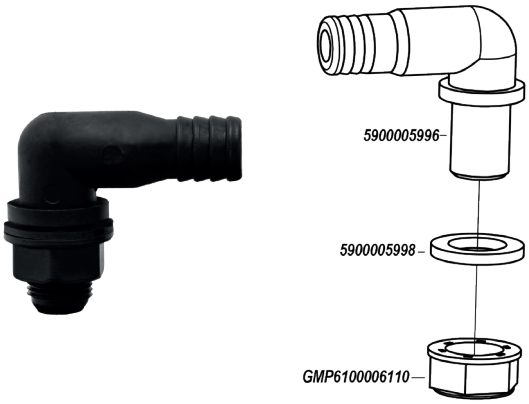

KOD: GMP5900005909
G 1/2 PASOLU GÖSTERGE DİRSEĞİ

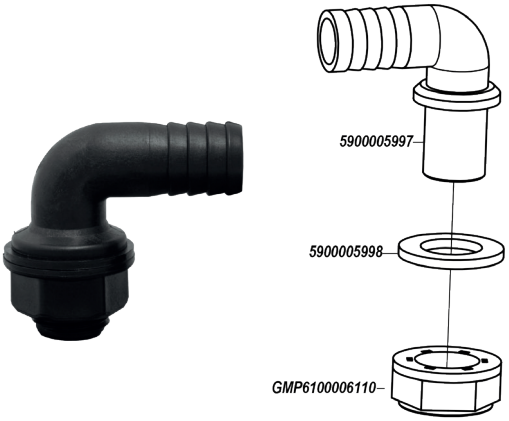

KOD: GMP5900005910
G 1/2 PASOLU DİRSEK (40 MM)

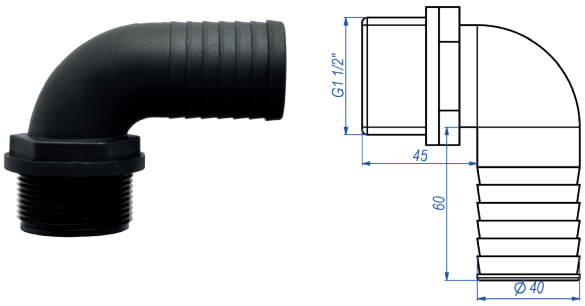

KOD: GMP5900005911
47X32 FİLTRE ÇIKIŞ DİRSEĞİ

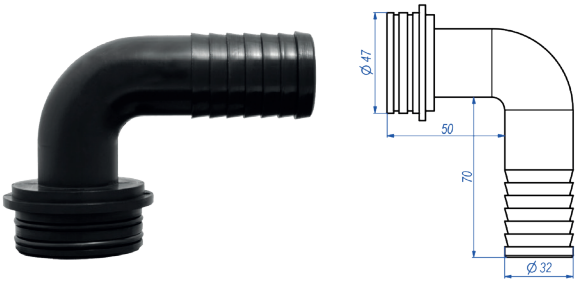

KOD: GMP5900005912
İÇTEN YİVLİ REGÜLATÖR ÇIKIŞ DİRSEĞİ

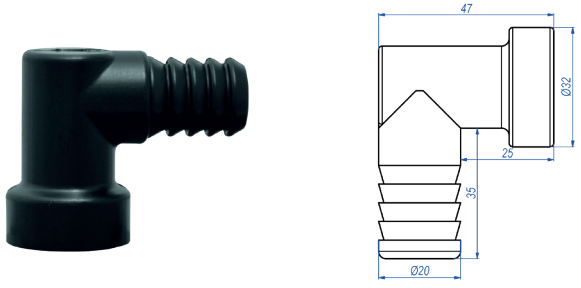

KOD: GMP5900005915
G 1/2 UZUN PASOLU GÖSTERGE DİRSEĞİ

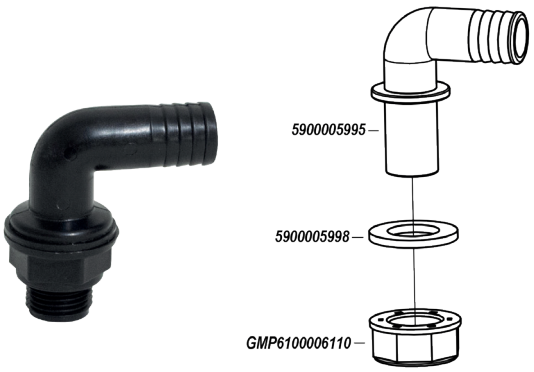

KOD: GMP5900005917
G1 3/4 PASOLU DİRSEK 26 MM

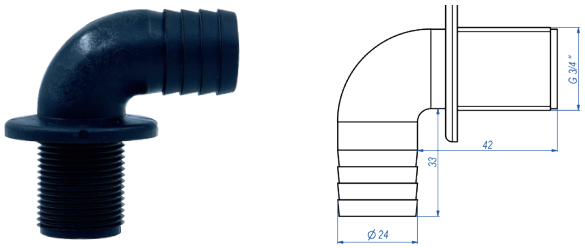

KOD: GMP5900005918
40X40 POMPA ÇIKIŞ DİRSEĞİ

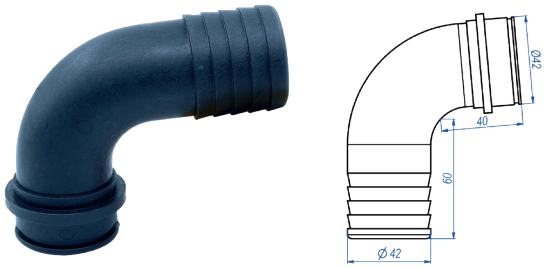

KOD: GMP5900005919
24X26 BAĞLANTI DİRSEĞİ

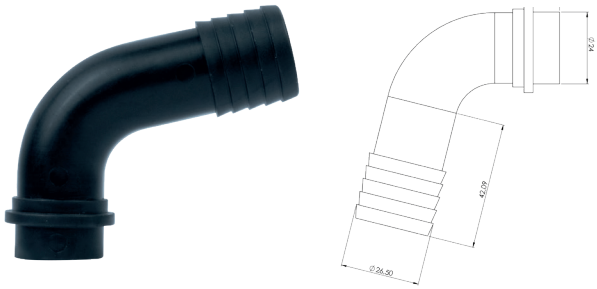

KOD: GMP5900005921
31X26 DİRSEK

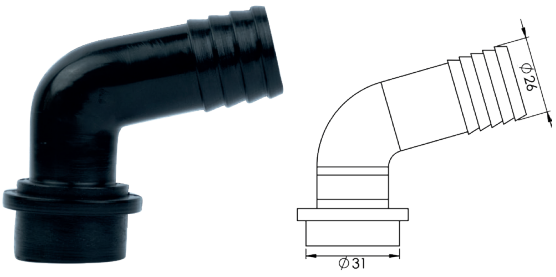

KOD: GMP5900005922
1/2 ERKEK 1/2 DİŞİ

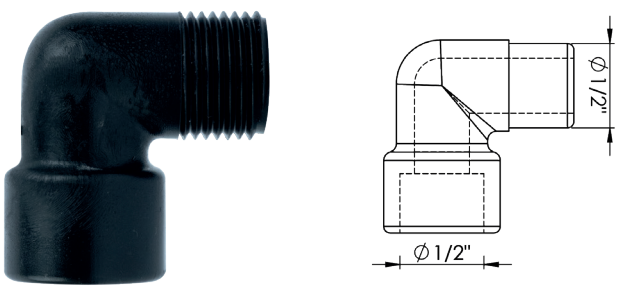

KOD: GMP5900005924
G 1/2 PASOLU DİRSEK



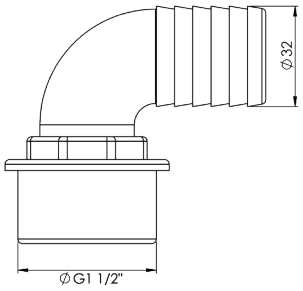

KOD: GMP5900005913
DIŞTAN PASOLU T DİRSEĞİ G1/2



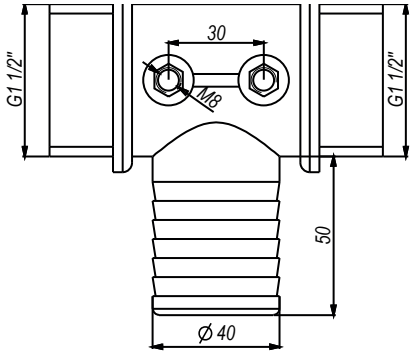

KOD: GMP5900005914
DIŞTAN PASOLU T İÇTEN PASOLU DİRSEK G1/2



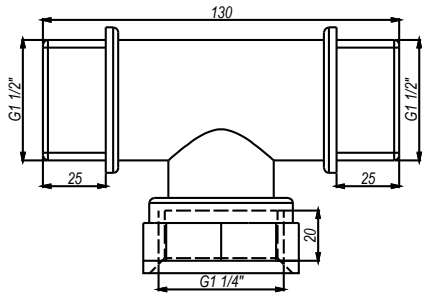

KOD: GMP5900005920
ÜÇ YÖNLÜ DIŞTAN PASOLU T DİRSEK



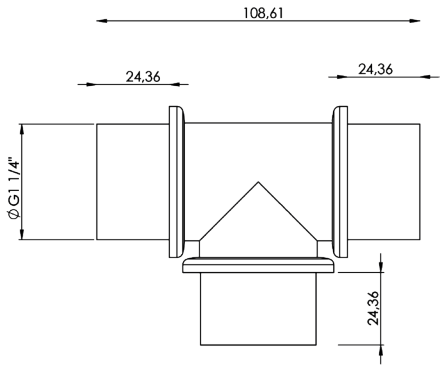

KOD: GMP5900005923
1/2-1/2 DİŞİ 1/2 ERKEK T DİRSEK



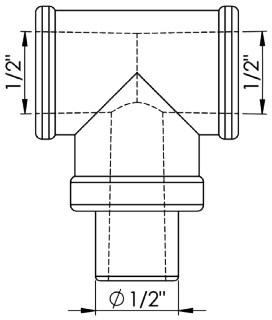

KOD: GMP7400007410
ÜÇ YOLLU PLASTİK KÜRE VANA



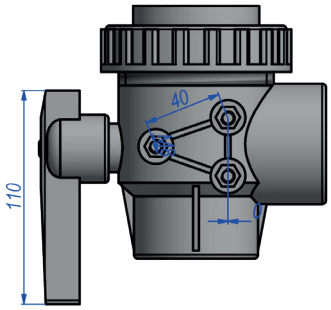

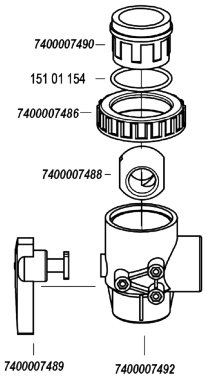

KOD: GMP7300007301
DEPO YIKAMA FISKİYESİ UZUN



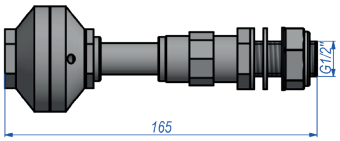

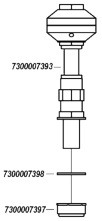

KOD: GMP7300007302
DEPO YIKAMA FISKİYESİ MİNİ



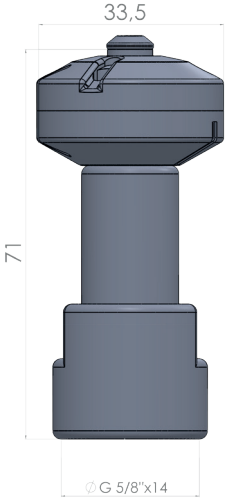

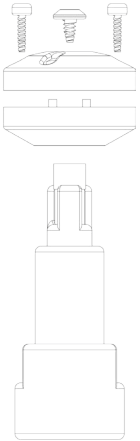

KOD: GMP7600007601
TEMİZ SU MUSLUĞU

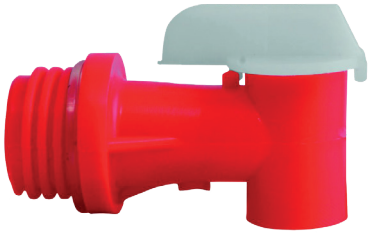

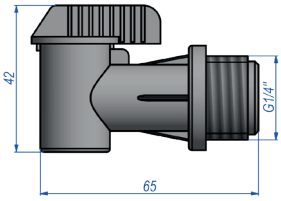

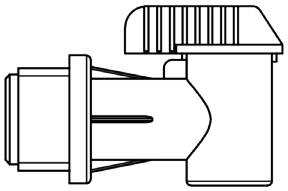

KOD: GMP7600007604
İÇTEN YİVLİ TEMİZ SU MUSLUĞU

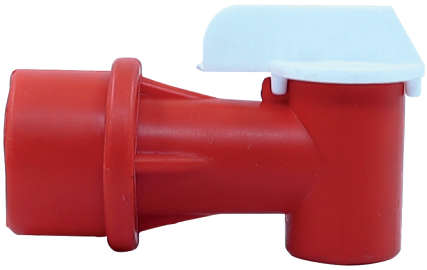

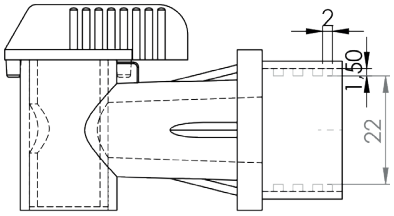

KOD: GMP5300005320
BASINÇ EMNİYET SİBOBU 3/8 20 MM ÇIKIŞLI 50 BAR



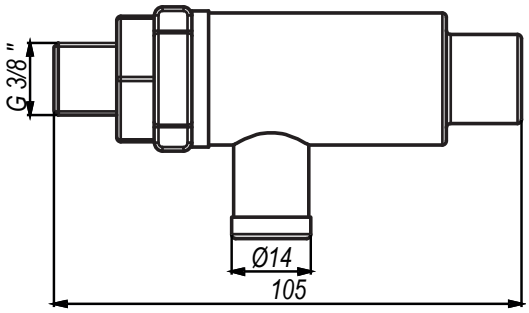

KOD: GMP5300005325
BASINÇ EMNİYET SİBOBU 1/2 20 MM ÇIKIŞLI 50 BAR



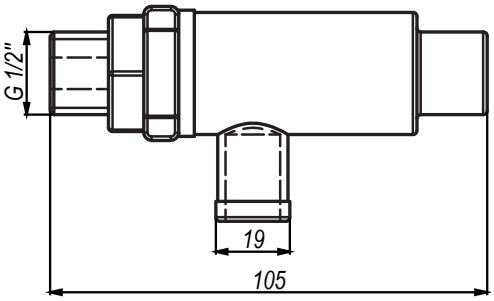

KOD: GMP6100006101
G2 60X24 BAĞLANTI SOMUNU



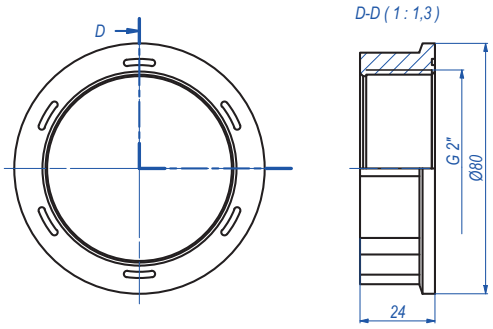

KOD: GMP6100006102
G1/4 48X24 BAĞLANTI SOMUNU (AÇIK)



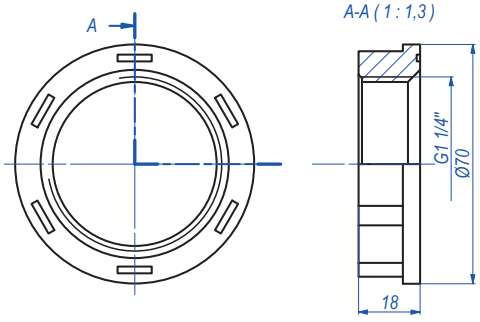

KOD: GMP6100006103
G1/4 48,5X24 BAĞLANTI SOMUNU (KAPALI)



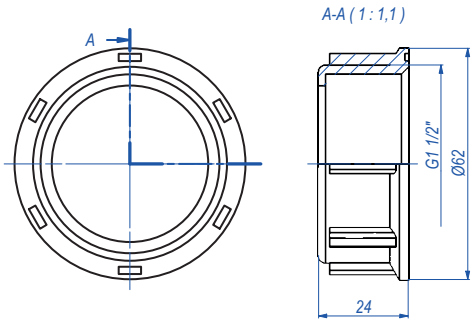

KOD: GMP6100006104
G1/4 42X14 BAĞLANTI SOMUNU



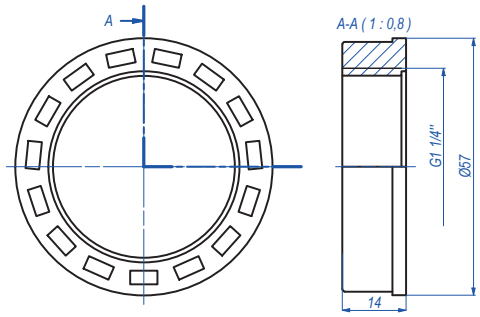

KOD: GMP6100006105
G1 33,85X16 BAĞLANTI SOMUNU



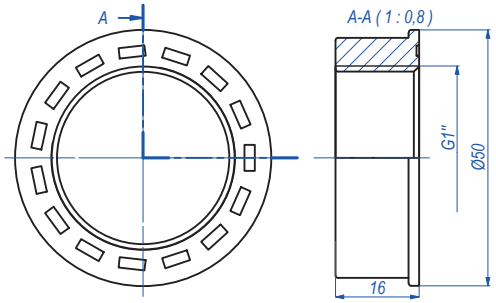

KOD: GMP6100006106
G1 1/4 42X25 BAĞLANTI SOMUNU



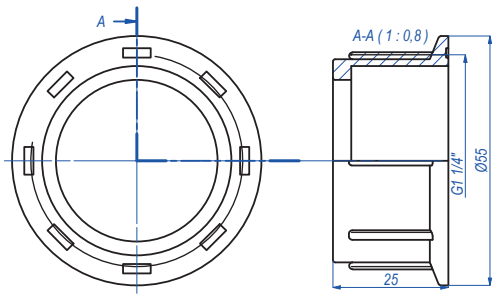

KOD: GMP6100006107
G1 33,85X24 BAĞLANTI SOMUNU



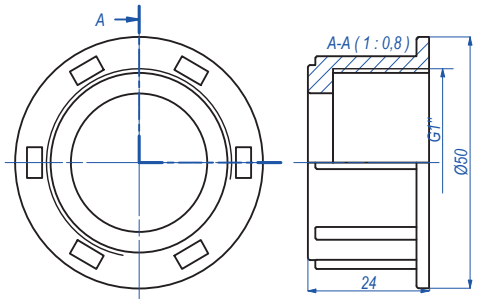

KOD: GMP6100006108
G3/4 26,85X16 BAĞLANTI SOMUNU



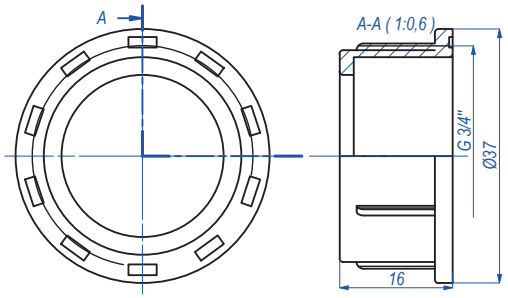

KOD: GMP6100006109
G1/2 21X23 BAĞLANTI SOMUNU



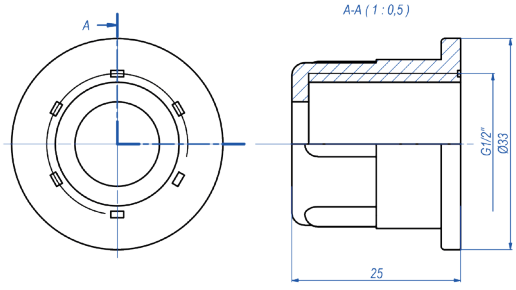

KOD: GMP6100006110
G1/2 22X15 BAĞLANTI SOMUNU



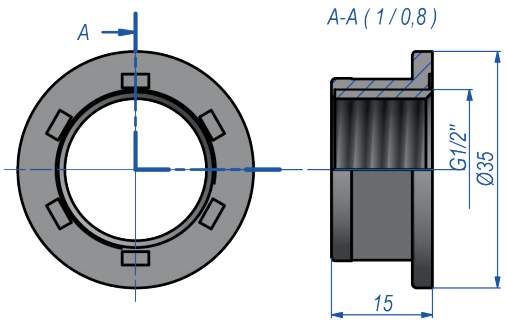

KOD: GMP6100006111
G1 1,3/4 51X25 SOMUN



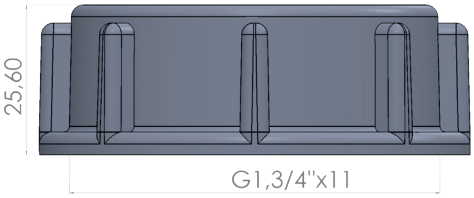

KOD: GMP6100006112
G1 1/4 42X29 BAĞLANTI SOMUNU



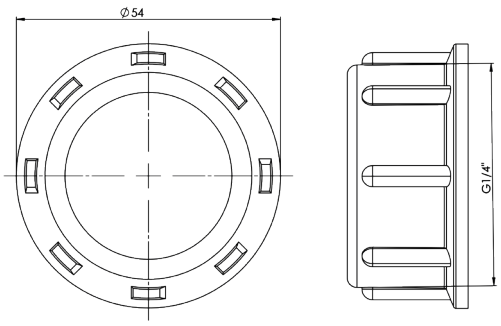

KOD: GMP5700005792
G1 3/4 SOMUN



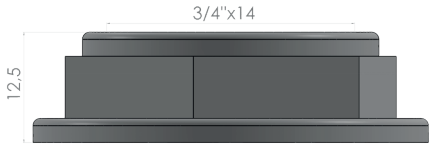

KOD: GMP6400006401
G1/4 42X25 KÖRTAPA



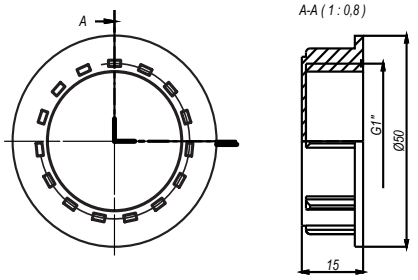

KOD: GMP6400006402
G1 33,85X15 KÖRTAPA



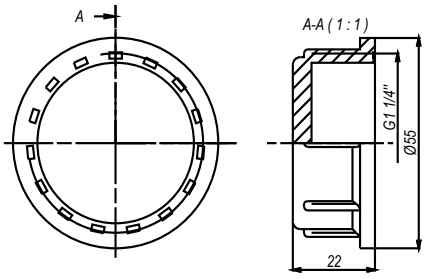

KOD: GMP6400006403
G1/2 21X18 KÖRTAPA



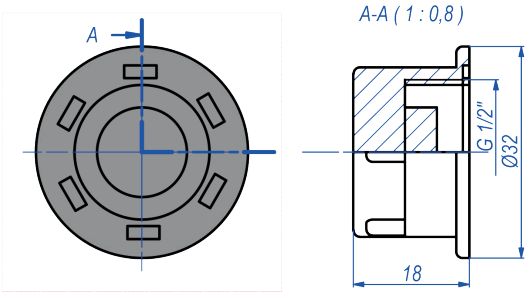

KOD: GMP6400006404
G2 60X24 KÖRTAPA



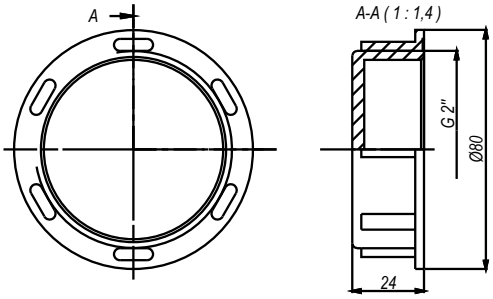

KOD: GMP6400006405
3/8 ERKEK KÖRTAPA



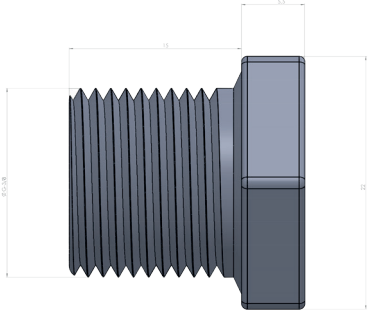

KOD: GMP7500007501
4 MEBRANLI POMPA ÇIKIŞ NİPELİ



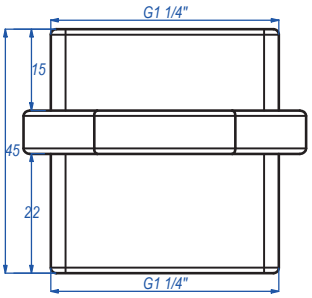

KOD: GMP7500007502
3 MEBRANLI POMPA ÇIKIŞ NİPELİ



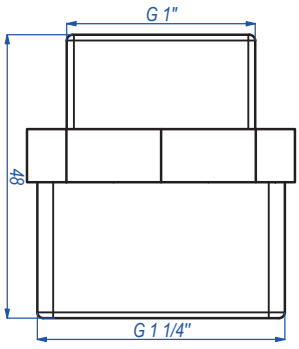

KOD: GMP7500007503
G1/2 DÜŞÜRÜCÜ NİPEL



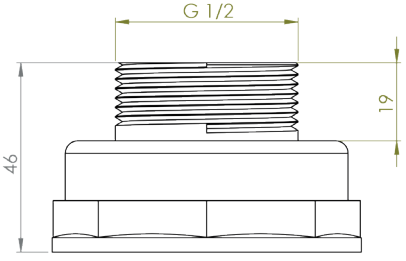

KOD: GMP7500007504
4 MEBRANLI POMPA NİPELİ G1/4



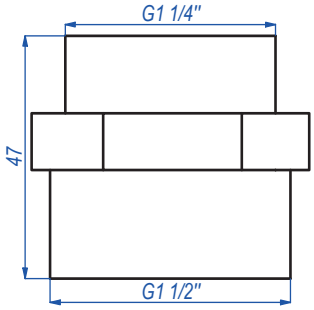

KOD: GMP7500007505
REGÜLATÖR ÇIKIŞ NİPELİ



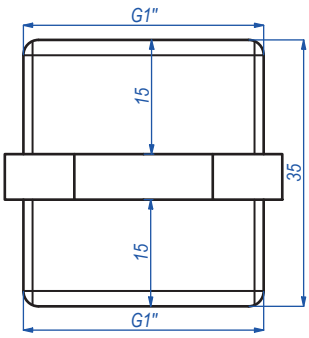

KOD: GMP7500007506
YARGILI NİPEL





KOD: GMP7500007507
G1.1/4 POMPA ÇIKIŞ NİPELİ



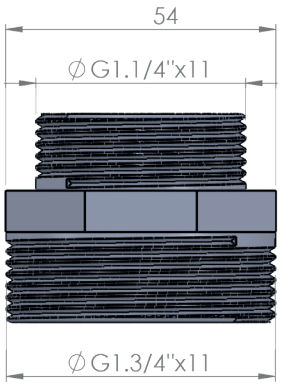

KOD: GMP7500007508
G1.1/2-1.1/2 NİPEL



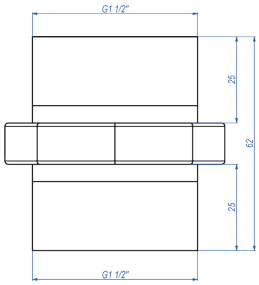

KOD: GMP7500007509
ÜÇ ÇIKIŞLI REGÜLATÖR PLASTİK NİPELİ



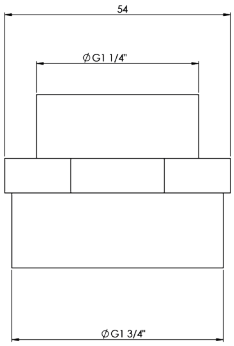

KOD: GMP6000006015
200 ÇAP 20,5 İÇ ÇAP TEKER



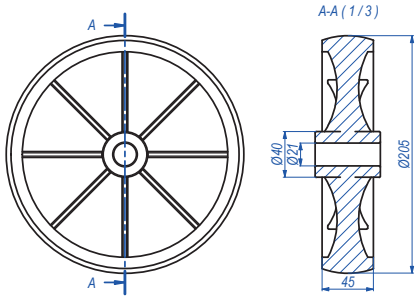

KOD: GMP6000006010
175 ÇAP 20,5 İÇ ÇAP TEKER



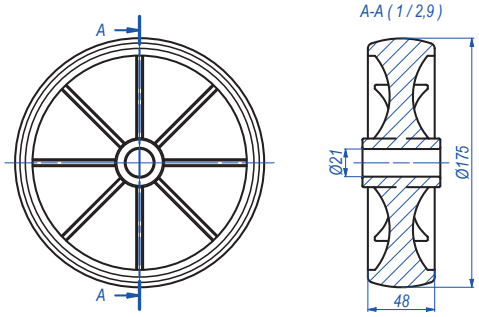

KOD: GMP6000006011
150 ÇAP 20,5 İÇ ÇAP TEKER



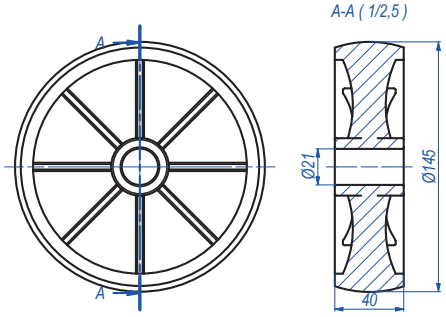

KOD: GMP6000006014
125 ÇAP 16,5 İÇ ÇAP TEKER



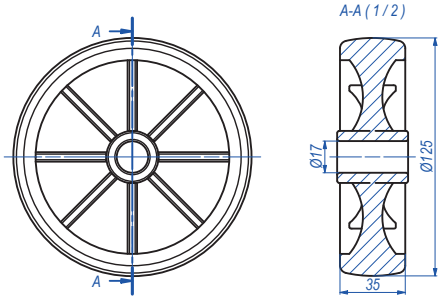

KOD: GMP6000006013
100 ÇAP 16,5 İÇ ÇAP TEKER



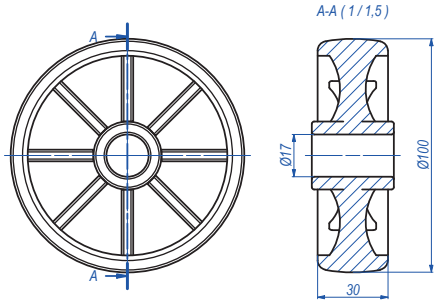

KOD: GMP7000007101
38X32 DOLDURUCU ÇIKIŞ REKORU



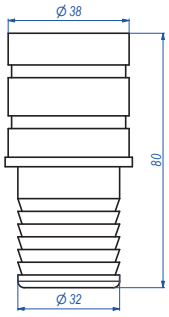

KOD: GMP7000007102
38X32 ANAFOR KESİCİ ÇIKIŞ REKORU



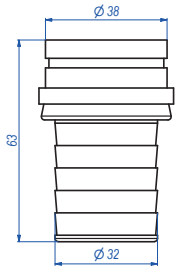

KOD: GMP7000007103
32X32 POMPA ÇIKIŞ REKORU



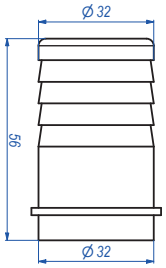

KOD: GMP7000007104
38X40 DOLDURUCU ÇIKIŞ REKORU



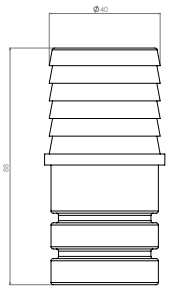

KOD: GMP7000007105
32X47 DOLDURUCU ÇIKIŞ REKORU



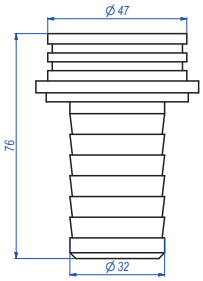

KOD: GMP7000007106
40X47 ÇIKIŞ REKORU



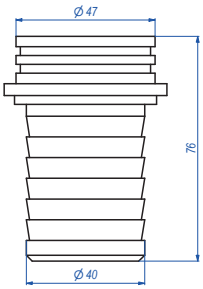

KOD: GMP7000007107
G1 PASOLU 28MM ÇIKIŞ REKORU



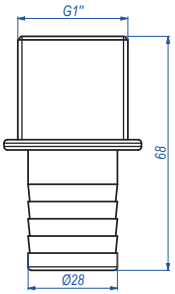

KOD: GMP7000007108
G1/2 PASOLU REKOR (40 MM)



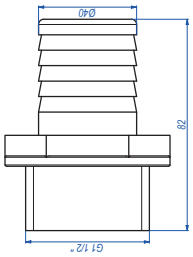

KOD: GMP7000007109
38X40 ÇIKIŞ REKORU



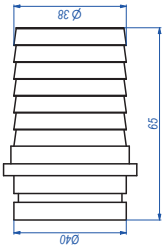

KOD: GMP7000007110
505 ER - REGÜLATÖR TAHLİYE REKORU



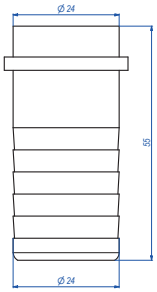

KOD: GMP7000007112
303 AR - PASOLU REGÜLATÖR ÇIKIŞ REKORU



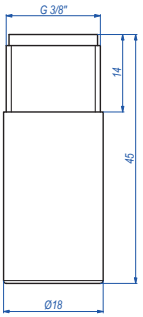

KOD: GMP7000007701
ŞEFFAF GÖSTERGE

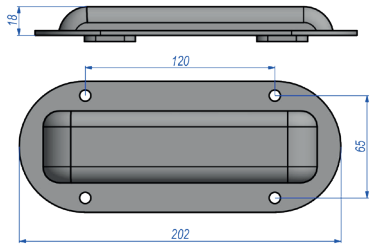

KOD: GMP7700007702
25 ÇAP ELCEK



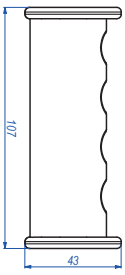

KOD: GMP7700007703
25X10 ELCEK



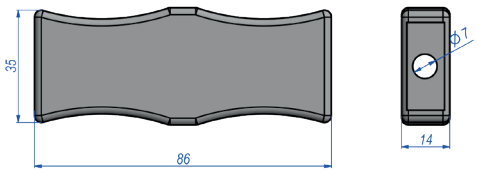

KOD: GMP7700007714
HORTUM SARMA MAKARA ELCEĞİ





KOD: GMP7700007704
10 MM AYAR VİDASI



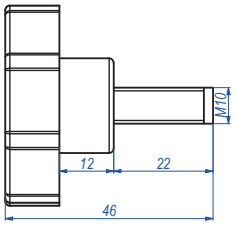

KOD: GMP7700007705
10 MM AYAR SOMUNU



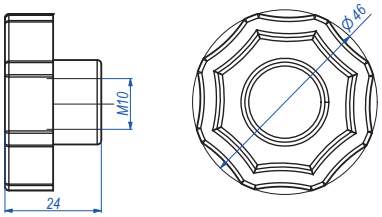

KOD: GMP7700007711
8 MM AYAR VİDASI



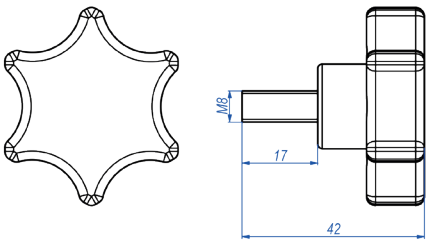

KOD: GMP7700007712
8 MM AYAR SOMUNU



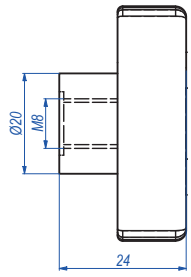

KOD: GMP7700007718
8 MM AYAR VİDASI UZUN



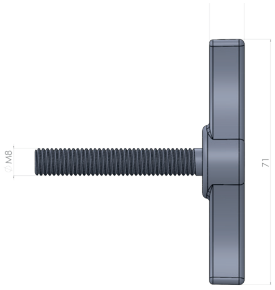

KOD: GMP7700007719
8 MM AYAR SOMUNU - 2



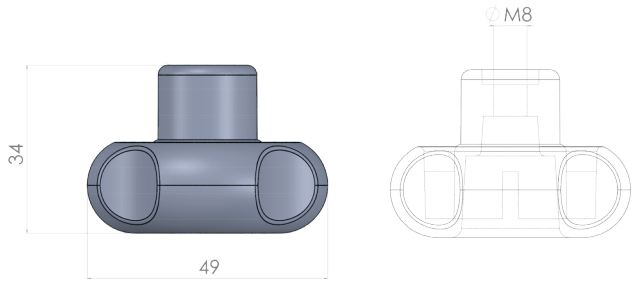

KOD: GMP7700007720
GÜBRE SERPME PULU



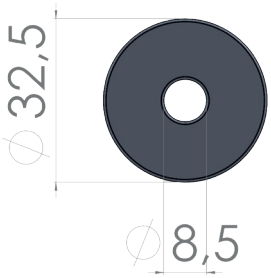

KOD: GMP7700007717
HORTUM SARMA BURCU





KOD: GMP7700007710
6 MM AYAR VİDASI

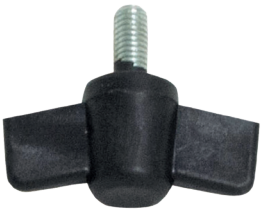

KOD: GMP7700007708
GÜBRE SERPME TEPSİSİ 2 DELİKLİ



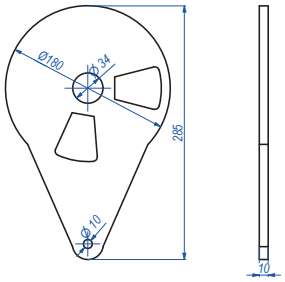

KOD: GMP7700007706
GÜBRE SERPME TEPSİSİ 3 DELİKLİ



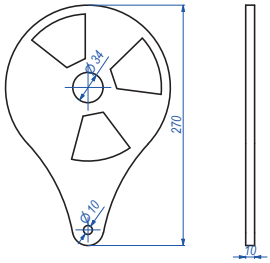

KOD: GMP7700007709
GÜBRE SERPME TEPSİSİ 3 DELİKLİ-2



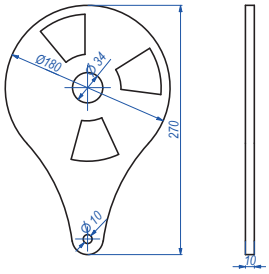

KOD: GMP7700007716
GÜBRE SERPME TEPSİSİ 3 DELİKLİ-3



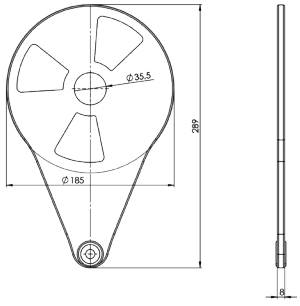

KOD: GMP7700007713
PLASTİK LAMA



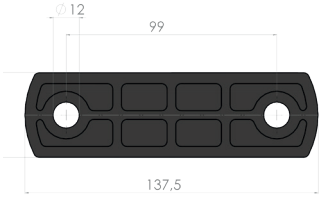

KOD: GMP6900006904
KOL KELEPÇESİ 25 MM



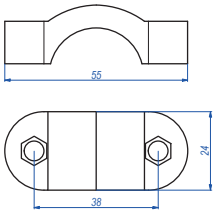

KOD: GMP6900006905
ÇİFT TARAFLI KOL KELEPÇESİ



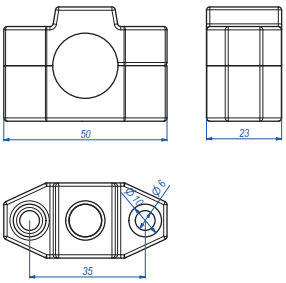

KOD: GMP7200007202
GÖSTERGE BONCUĞU



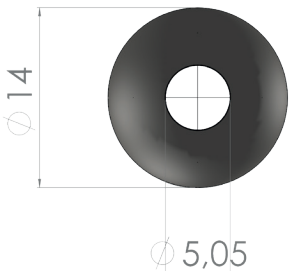

KOD: GMP7200007203
LİF TAPASI



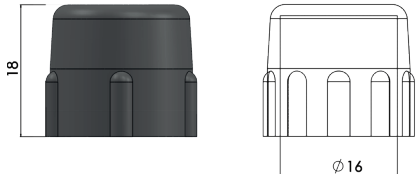

KOD: GMP6300006301
80X80 PROFİL KAPAĞI



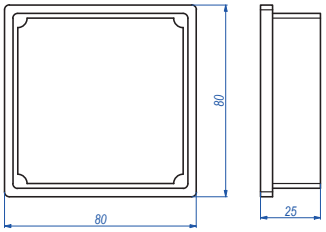

KOD: GMP6300006308
80X73 PROFİL KAPAĞI



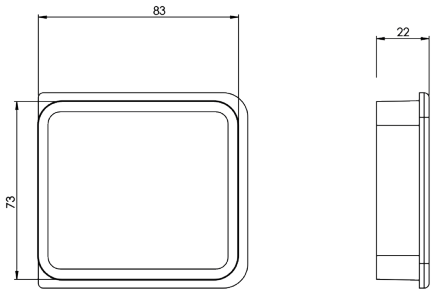

KOD: GMP6300006302
70X70 PROFİL KAPAĞI



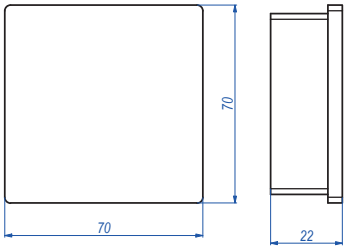

KOD: GMP6300006303
60X60 PROFİL KAPAĞI



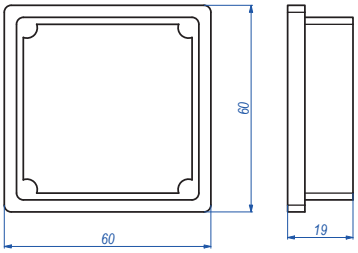

KOD: GMP6300006304
50X50 PROFİL KAPAĞI



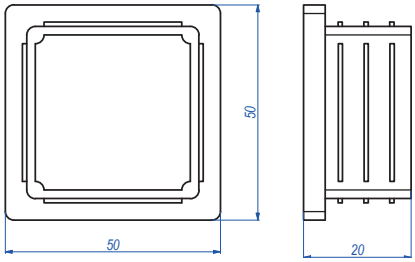

KOD: GMP6300006305
40X40 PROFİL KAPAĞI



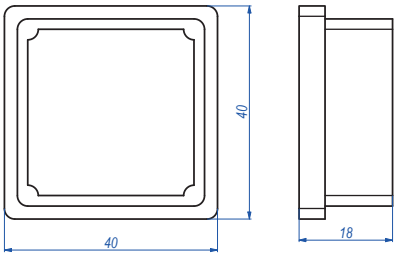

KOD: GMP6300006306
30X30 PROFİL KAPAĞI



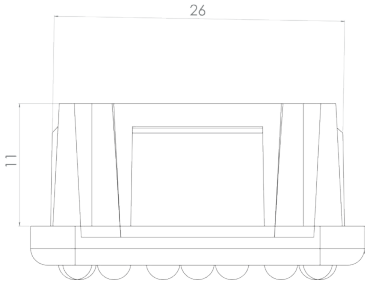

KOD: GMP6300006307
25X25 PROFİL KAPAĞI



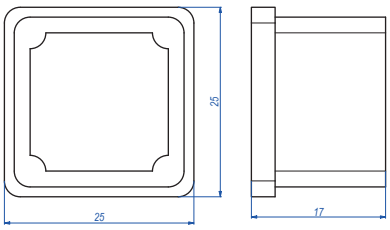

KOD: GMP6900006901
40X60 PLASTİK KELEPÇE



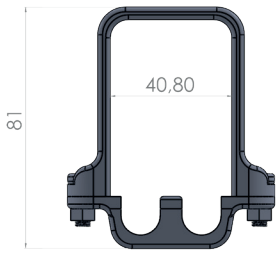

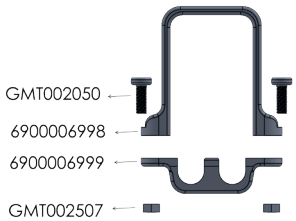

KOD: GMP6900006902
50X70 ÇİFT KANALLI PLASTİK KELEPÇE



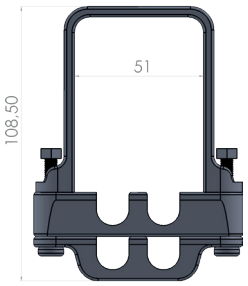

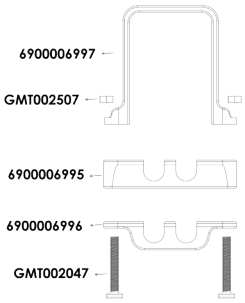

KOD: GMP6900006903
50X70 PLASTİK KELEPÇE



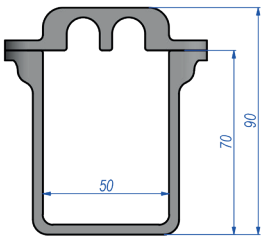

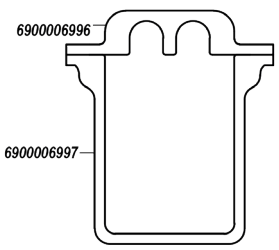

KOD: GMP8000008001
90'LIK HELİS PERVANE



KOD: GMP8000008002
75'LİK HELİS PERVANE



KOD: GMP8000008003
90'LIK DÜZ PERVANE



KOD: GMP8000008004
75'LİK DÜZ PERVANE



KOD: GMP7800007804
TEKLİ KROM UÇLU PLASTİK MEME



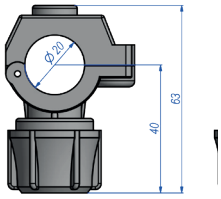

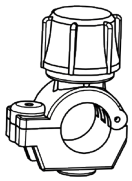

KOD: GMP7800007807
TEKLİ KROM UÇLU PLASTİK MEME - 2



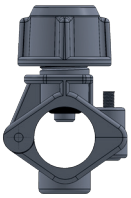

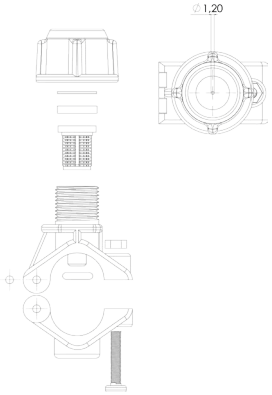

KOD: GMP7800007808
TEKLİ SÜPÜRGE UÇLU MEME - 2



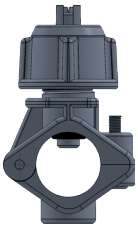

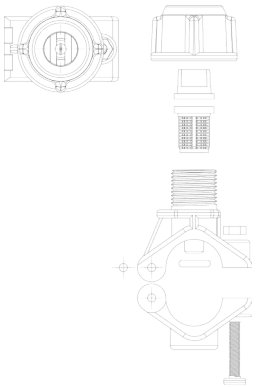

KOD: GMP7800007802
ÇATAL MEME



KOD: GMP7800007806
3 ÇIKIŞLI STOPERLİ MEME



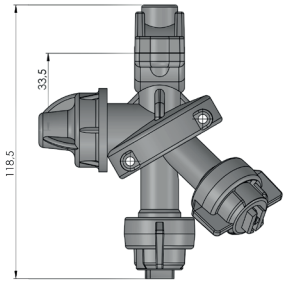

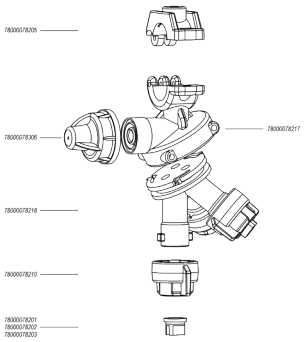

KOD: GMP7800007801
TEKLİ SÜPÜRGE UÇLU PLASTİK MEME



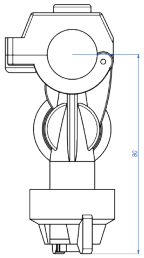

KOD: GMP78000078201
02 MEME UCU



KOD: GMP78000078202
03 MEME UCU



KOD: GMP78000078203
04 MEME UCU



KOD: GMP78000078204
PLASTİK MEME SÜZGECİ



KOD: GMP78000078206
PLASTİK MEME SÜZGECİ (UZUN)



KOD: GMP78000078211
KROM MEME SÜZGECİ



METAL PARÇALAR

GEMPO®

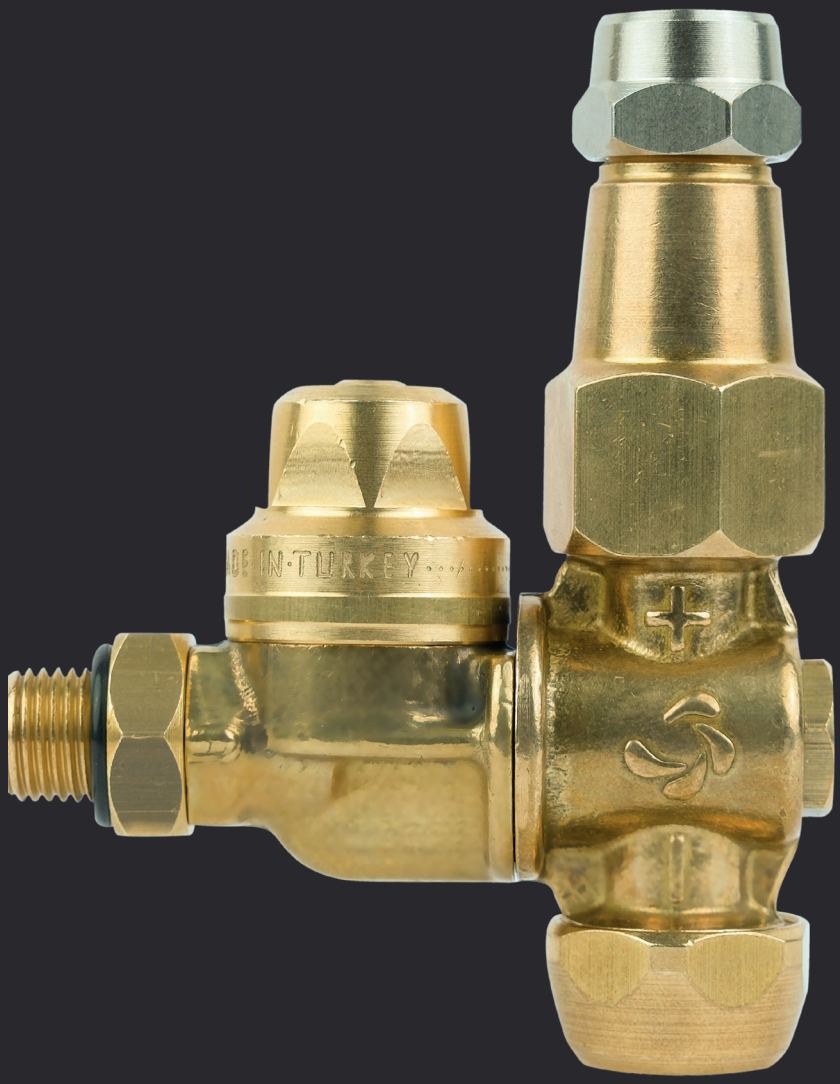

GMP100001012

KOD: GMP1000001001
ÇEVİRMELİ KISA TABANCA



KOD: GMP1000001002
ÇEVİRMELİ UZUN TABANCA



KOD: GMP1000001003
TETİKLİ TABANCA



KOD: GMP1000001004
KELEPÇELİ SÜPÜRGE MEME



KOD: GMP1000001005
KELEPÇELİ MEME



KOD: GMP1000001006
TOPAK SARI MEME



KOD: GMP1000001010
90 BAR İLAÇLAMA HORTUMU



KOD: GMP1000001011
KELEPÇELİ MEME SARI SÜZGEÇ



KOD: GMP1000001012
STOPERLİ PİRİNÇ MEME



KOD: GMP1000001013
1/2 KELEBEK SOMUN



KOD: GMP1000001015
TAHLİYE MUSLUĞU



KOD: GMP1000001014
10 MM SARI REKOR



KOD: GMP1000001017
1/2 REKOR



KOD: GMP1000001016
1/2 DEMİR SOMUN



KOD: GMP1000001019
KAPSÜL



KOD: GMP1000001018
10 MM DEMİR REKOR



KOD: GMP1000001007
1/2 - 3/8 VANA



KOD: GMP1000001008
1/2 - 1/2 VANA



GEMMIX MIXERLER

GEMPO®



MIX-20

KOD: GEMPO-MIX20/M
GEMMIX 20 LT KARIŞTIRICI



KOD: GEMPO-MIX30/M
GEMMIX 30 LT KARIŞTIRICI



KOD: GEMPO-350/M-R/SET
GEMMIX REGÜLATÖR SET

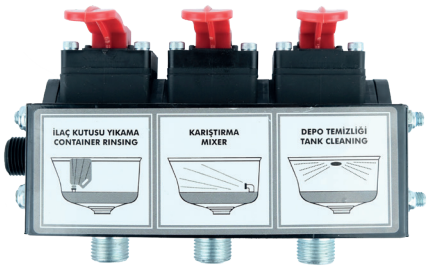

KOD: GEMPO-350/M-R
GEMMIX REGÜLATÖR TEKLİ



KOD: GMP7400007420
GEMMIX KÜRE VANA



KOD: GMP20002-M
GEMMIX EMİŞ VALFİ



KOD: GMP7300007304
GEMMIX İLAÇ KUTUSU
YIKAMA FISKİYESİ



KOD: GMP5700005740
GEMMIX KARIŞTIRICI



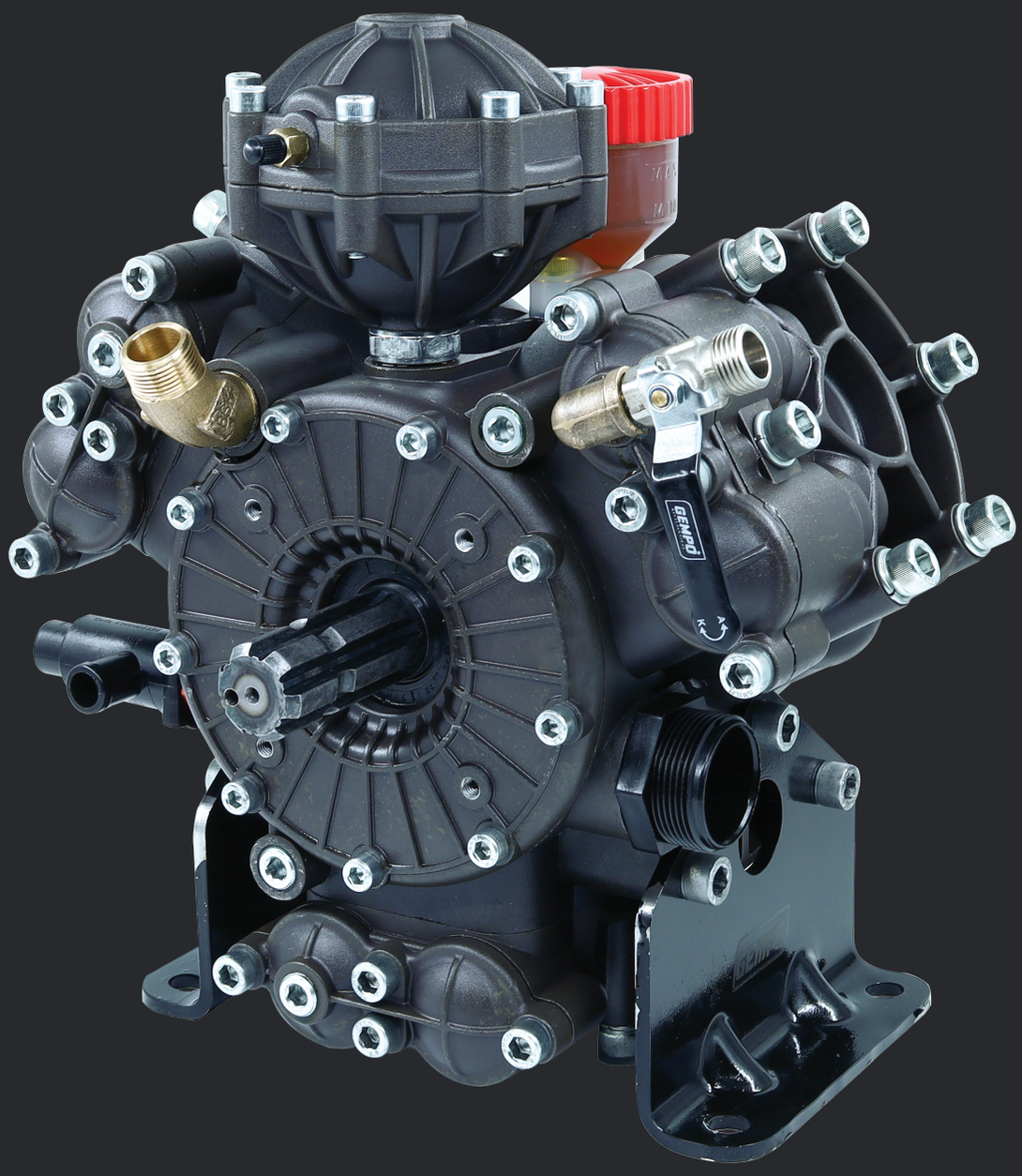
GEMPO

Adres:
Büyükkayacık OSB Mh.
502 Nolu Sk. No:3
Selçuklu/KONYA

Telefon:
0 332 248 0 212
0 545 248 0 212

Web:
www.gempo.com.tr

E-Posta:
gempo@gempo.com.tr